CUCHARAS ECOLÓGICAS

Ejemplo con valvas abiertas; **desprendimiento de material durante el transporte.**

Ejemplo con valvas cerradas; **modelo ecológico.**

- Los modelos ecológicos **evitan cualquier riesgo de desprendimiento** del material durante su transporte.
- **Doble cierre elástico** entre los labios de las valvas para **materiales en polvo** .

DISEÑO Y SIMULACIÓN

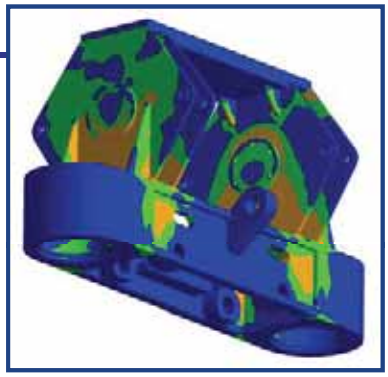

- Nuestro departamento técnico desarrolla el diseño según lo establecido en la normativa **F.E.M. 1001 Sección I:1998, UNE-58132 y UNE-EN 13155** y valiéndose de las técnicas de CAD/CAM más innovadoras.

- Cada nuevo diseño se valida y optimiza mediante simulaciones llevadas a cabo utilizando la **técnica de Elementos Finitos** para poder analizar la resistencia a la fatiga y garantizar un mínimo de **2.000.000 de ciclos** de vida útil para nuestros equipos y componentes.

FUNCIONAMIENTO CIRCUITO ELECTROHIDRÁULICO

	A INVERSIÓN DE GIRO DEL MOTOR	A ELECTROVÁLVULA
Número de hilos necesarios:	4	7
Tipo de bomba:	**Pistones (caudal fijo)**	**De engranes (caudal fijo)** **De pistones (caudal fijo)** **De pistones (caudal variable)**

Parker Hydraulics

CAUDAL VARIABLE

- El funcionamiento a electroválvula con **bombas de pistones de caudal variable** garantiza el **aumento de la vida útil** de los elementos hidráulicos en **más de un 300%** respecto al funcionamiento a caudal fijo.

- Este sistema evita el **calentamiento excesivo del aceite (4 veces menor que con bombas de caudal fijo)** gracias al **control *Load-Sensing.*** De esta manera el plato de la bomba bascula en cada momento del ciclo **adaptándose a la fuerza de aprehensión necesaria y minimizando el consumo (40% menor que con bombas de caudal fijo)** y el deterioro de la máquina.

MATERIALES

- Estructura principal fabricada en **acero** laminado **S355 J2G3** (límite elástico 510-610 N/mm2).
- Posibilidad de incorporar en la valvas **dientes desmontables** en acero fundido **antidesgaste** para una **mejor penetración en el material** (hasta 500 HB).
- Posibilidad de utilizar **aceros antidesgaste para las chapas de contacto con el material** (dureza de hasta 475 HBW).

CERTIFICACIÓN

- Posibilidad de certificar cualquiera de nuestros modelos en **zona ATEX 1/21 ó 2/22 para atmósferas explosivas**.

Más información en:
www.blug.es/cas/productos/

BLUG®
Credeblug, s.l.

REFERENCIA
C2-1,1

TIPO DE MÁQUINA	DENSIDAD MÁX. CARGA
CUCHARA	1,1 T/M³
ACCIONAMIENTO	**Nº DE CILINDROS**
ELECTROHIDRÁULICO	2
MATERIAL A MANIPULAR	

MATERIALES Y PRODUCTOS A GRANEL HASTA UNA DENSIDAD DE 1,1 t/m³

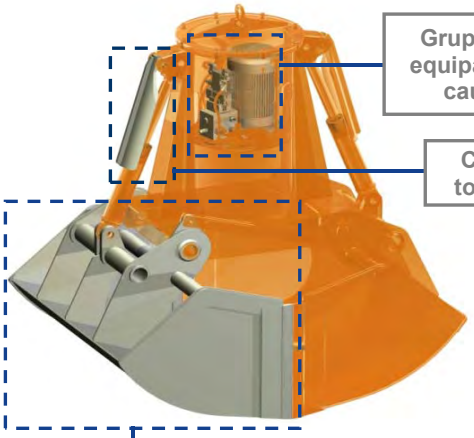

Grupo electrohidráulico autónomo equipado con bomba de pistones de caudal variable autorregulada

Cilindros hidráulicos totálmente protegidos

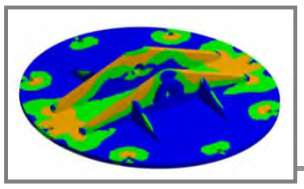

Estructura validada mediante análisis de Elementos Finitos

Perfil de valvas idóneo para cada granulometría, talud y densidad con labios de cierre antidesgaste y antiabrasión

Equipamiento necesario
- Gancho(s) o cadena(s) de suspensión.
- Conexión eléctrica para grupo electrohidráulico.

Características técnicas
- Estructura robusta en acero laminado S355 J2G3.
- Depósito de aceite herméticamente estanco.
- Puede trabajar en cualquier inclinación (± 60°).
- Diseño y Construcción s/ normas F.E.M. 1001/98 Sección I.
- Declaración CE de conformidad.

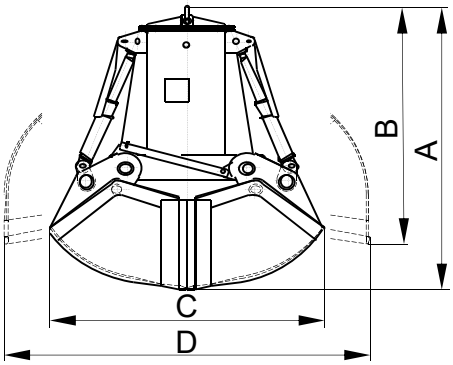

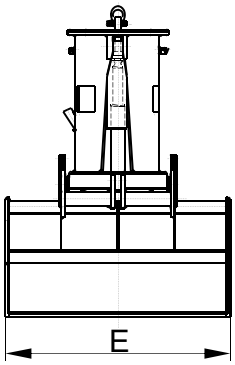

PRODUCTOS RELACIONADOS

C2H-1,1

PEA-1,1

CM4-1,1

Modelo	Capacidad	Motor 40% ED	Intensidad 400 V	Presión trabajo	Tiempo cierre	Tiempo apertura	Grúa SWL	Peso	Dimensiones mm				
	m³	kW	A	bar	s	s	t	kg	A	B	C	D	E
C2-1250-1,1	1,25	7,3	14,5	100	8	4	3,2	1370	2130	1830	1750	2330	1400
C2-1500-1,1	1,5	7,3	14,5	120	8	4	3,2	1420	2190	1840	1850	2445	1500
C2-2000-1,1	2	7,3	14,5	150	8	4	4	1520	2280	1855	2000	2625	1680
C2-2500-1,1	2,5	10	20	200	8	4	5	1610	2350	1865	2150	2760	1850
C2-3000-1,1	3	10	20	150	11	6	6,3	2380	2540	2120	2250	3010	2000
C2-3500-1,1	3,5	10	20	180	11	6	8	2470	2610	2130	2350	3150	2100
C2-4000-1,1	4	10	20	200	13	7	8	2570	2670	2145	2450	3270	2200

LAS DIMENSIONES Y CARACTERISTICAS SON APROXIMADAS, NOS RESERVAMOS EL DERECHO DE INTRODUCIR LAS MODIFICACIONES QUE ESTIMEMOS UTILES

Puede solicitar oferta de cualquiera de estos modelos en nuestra web **www.blug.es** o enviando un email a **comercial@blug.es**

Más información en:
www.blug.es/cas/productos/

BLUG®
Credeblug, s.l.

REFERENCIA
C2H-1,1

TIPO DE MÁQUINA	DENSIDAD MÁX. CARGA
CUCHARA	1,1 T/M³
ACCIONAMIENTO	**TIPO**
ELECTROHIDRÁULICO	ALTURA REDUCIDA
MATERIAL A MANIPULAR	

MATERIALES Y PRODUCTOS A GRANEL HASTA UNA DENSIDAD DE 1,1 t/m³

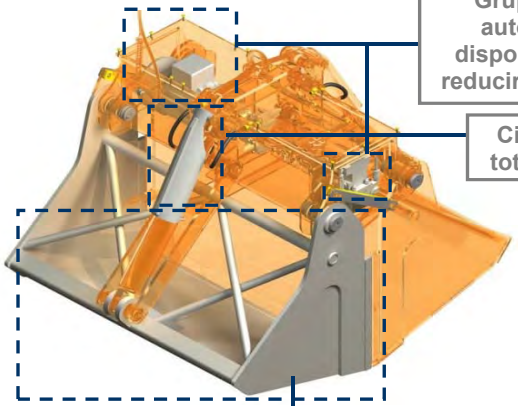

Grupo electrohidráulico autónomo montado en disposición horizontal para reducir la altura de la cuchara

Cilindros hidráulicos totálmente protegidos

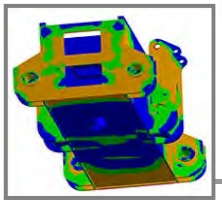

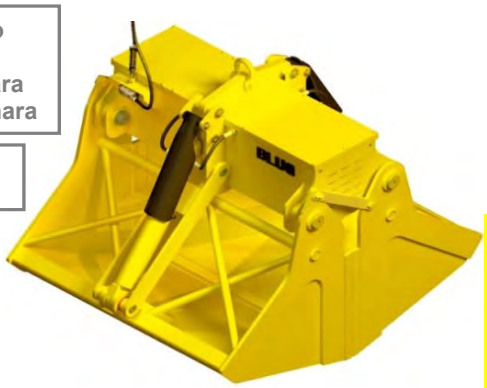

Estructura validada mediante análisis de Elementos Finitos

Perfil de valvas idóneo para cada granulometría, talud y densidad con labios de cierre antidesgaste y antiabrasión

PRODUCTOS RELACIONADOS

C2-1,1

PEA-1,1

C4-1,1

Equipamiento necesario

- Gancho(s) o cadena(s) de suspensión.
- Conexión eléctrica para grupo electrohidráulico.

Características técnicas

- Estructura robusta en acero laminado S355 J2G3.
- Depósito de aceite herméticamente estanco.
- Puede trabajar en cualquier inclinación (± 60°).
- Diseño y Construcción s/ normas F.E.M. 1001/98 Sección I.
- Declaración CE de conformidad.

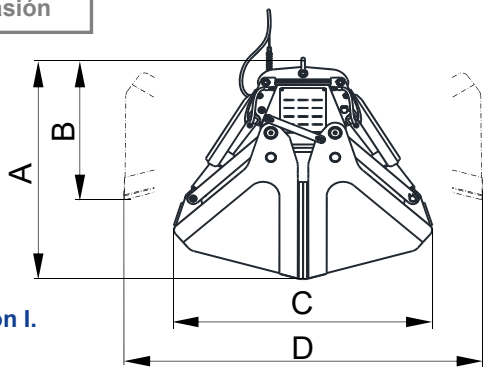

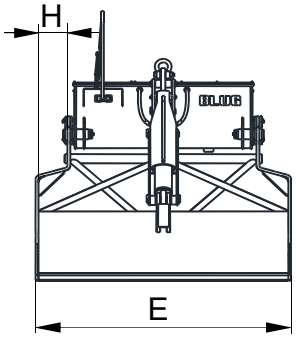

Modelo	Capacidad	Motor 40% ED	Intensidad 400 V	Presión trabajo	Tiempo cierre	Tiempo apertura	Grúa SWL	Peso	Dimensiones mm					
	m³	kW	A	bar	s	s	t	kg	A	B	C	D	E	H
C2H-1500-1,1	1,5	7,3	14,5	150	9,5	5	3,2	1490	1720	1130	1840	2540	1700	120
C2H-2000-1,1	2	10	20	200	9,5	5	4	1680	1825	1160	1970	2735	1950	245
C2H-3000-1,1	3	10	20	170	14	7	6	2625	2065	1500	2485	3220	1800	0
C2H-4000-1,1	4	14,5	28	220	14	7	8	2930	2190	1355	2695	3465	2100	150
C2H-5000-1,1	5	14,5	28	180	13	6	10	3400	2335	1430	2870	3725	2305	205
C2H-6000-1,1	6	20,5	39	220	13	6	12	3900	2465	1465	3060	3965	2305	205
C2H-7000-1,1	7	25,5	48,5	190	13	6	14	4730	2580	1540	3225	4125	2500	255
C2H-8000-1,1	8	25,5	48,5	220	13	6	16	5020	2630	1555	3295	4225	2700	355

LAS DIMENSIONES Y CARACTERISTICAS SON APROXIMADAS, NOS RESERVAMOS EL DERECHO DE INTRODUCIR LAS MODIFICACIONES QUE ESTIMEMOS UTILES

Puede solicitar oferta de cualquiera de estos modelos en nuestra web **www.blug.es** o enviando un email a **comercial@blug.es**

Más información en:
www.blug.es/cas/productos/

BLUG®
Credeblug, s.l.

REFERENCIA
CV2-1,1

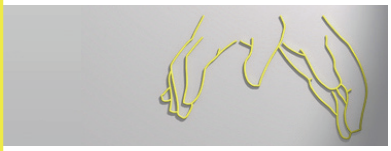

TIPO DE MÁQUINA	DENSIDAD MÁX. CARGA
CUCHARA	1,1 T/M³
ACCIONAMIENTO	**Nº DE CILINDROS**
ELECTROHIDRÁULICO	2

MATERIAL A MANIPULAR

MATERIALES Y PRODUCTOS A GRANEL HASTA UNA DENSIDAD DE 1,1 t/m³

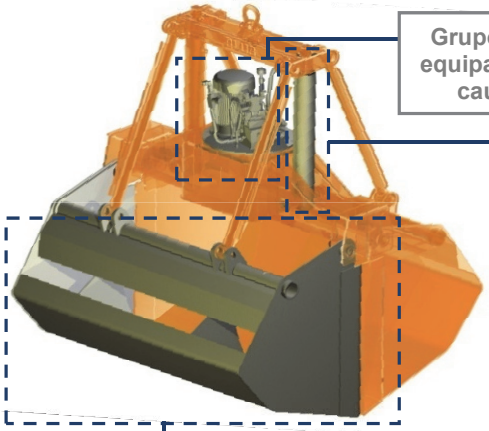

Grupo electrohidráulico autónomo equipado con bomba de pistones de caudal variable autorregulada

Cilindros hidráulicos totálmente protegidos

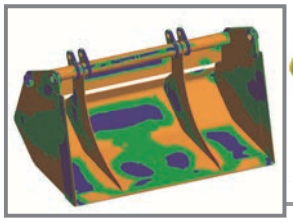

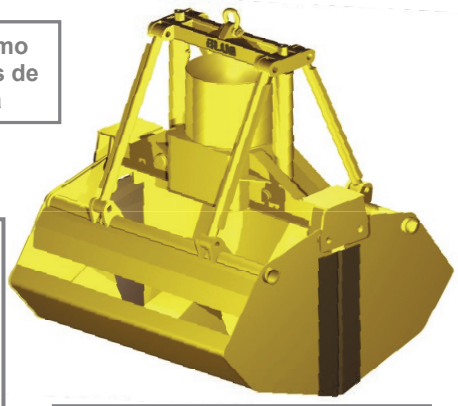

Estructura validada mediante análisis de Elementos Finitos

Perfil de valvas idóneo para cada granulometría, talud y densidad con labios de cierre antidesgaste y antiabrasión

PRODUCTOS RELACIONADOS

C4-1,1

C2H-1,1

CM4-1,1

Equipamiento necesario
- Gancho(s) o cadena(s) de suspensión.
- Conexión eléctrica para grupo electrohidráulico.

Características técnicas
- Estructura robusta en acero laminado S355 J2G3.
- Depósito de aceite herméticamente estanco.
- Puede trabajar en cualquier inclinación (± 60°).
- Diseño y Construcción s/ normas F.E.M. 1001/98 Sección I.
- Declaración CE de conformidad.

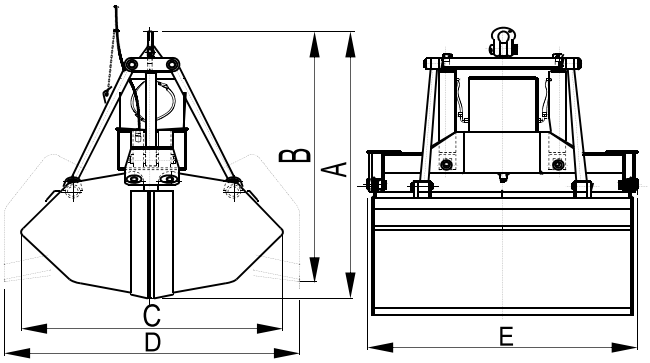

Modelo	Capacidad	Motor 40% ED	Intensidad 400 V	Presión trabajo	Tiempo cierre	Tiempo apertura	Grúa SWL	Peso	Dimensiones mm				
	m³	kW	A	bar	s	s	t	kg	A	B	C	D	E
CV2-3000-1,1	3	14,5	28	125	10	7	6,3	2790	2600	2670	2080	2365	2330
CV2-3500-1,1	3,5	20,5	39	150	10	7	8	2860	2700	2700	2150	2555	2330
CV2-4000-1,1	4	20,5	39	160	10	7	8	2880	2800	2730	2250	2745	2330
CV2-4500-1,1	4,5	20,5	39	170	10	7	10	3070	2850	2745	2500	2840	2330
CV2-5000-1,1	5	20,5	39	190	10	7	10	3200	2900	2760	2700	2935	2330
CV2-6000-1,1	6	31,5	61	170	12	8	12,5	4270	3300	3200	2700	3220	2520
CV2-7000-1,1	7	31,5	61	190	12	8	12,5	4450	3420	3240	2900	3450	2520
CV2-8000-1,1	8	31,5	61	210	12	8	14	4700	3560	3285	3240	3680	2520
CV2-9000-1,1	9	40	74,5	150	14	10	18	6750	3640	3500	3100	3550	3050
CV2-10000-1,1	10	40	74,5	160	14	10	18	6920	3740	3530	3200	3740	3050
CV2-11000-1,1	11	40	74,5	170	14	10	20	7100	3850	3565	3300	3950	3050
CV2-12000-1,1	12	40	74,5	180	16	11	22	7300	3965	3600	3380	4140	3050
CV2-13000-1,1	13	40	74,5	190	16	11	22	7580	4060	3635	3500	4320	3050
CV2-14000-1,1	14	40	74,5	200	16	11	25	7810	4125	3655	3610	4455	3050
CV2-16000-1,1	16	62,5	117	160	14	10	28	9785	4200	3825	3680	4350	3590
CV2-18000-1,1	18	62,5	117	170	14	10	30	10100	4340	3870	3880	4650	3590

LAS DIMENSIONES Y CARACTERISTICAS SON APROXIMADAS, NOS RESERVAMOS EL DERECHO DE INTRODUCIR LAS MODIFICACIONES QUE ESTIMEMOS UTILES

Puede solicitar oferta de cualquiera de estos modelos en nuestra web **www.blug.es** o enviando un email a **comercial@blug.es**

Más información en:
www.blug.es/cas/productos/

BLUG®
Credeblug, s.l.

REFERENCIA
C4-1,1

TIPO DE MÁQUINA	DENSIDAD MÁX. CARGA
CUCHARA	1,1 T/M³
ACCIONAMIENTO	**Nº DE CILINDROS**
ELECTROHIDRÁULICO	4

MATERIAL A MANIPULAR

MATERIALES Y PRODUCTOS A GRANEL HASTA UNA DENSIDAD DE 1,1 t/m³

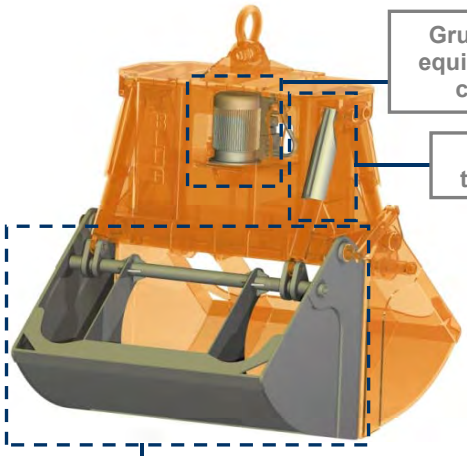

Grupo electrohidráulico autónomo equipado con bomba de pistones de caudal variable autorregulada

Cilindros hidráulicos totálmente protegidos

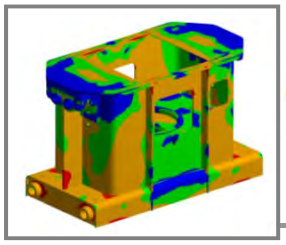

Estructura validada mediante análisis de Elementos Finitos

Perfil de valvas idóneo para cada granulometría, talud y densidad con labios de cierre antidesgaste y antiabrasión

PRODUCTOS RELACIONADOS

CV2-1,1

C2H-1,1

CM4-1,1

Equipamiento necesario

- Gancho(s) o cadena(s) de suspensión.
- Conexión eléctrica para grupo electrohidráulico.

Características técnicas

- Estructura robusta en acero laminado S355 J2G3.
- Depósito de aceite herméticamente estanco.
- Puede trabajar en cualquier inclinación (± 60°).
- Diseño y Construcción s/ normas F.E.M. 1001/98 Sección I.
- Declaración CE de conformidad.

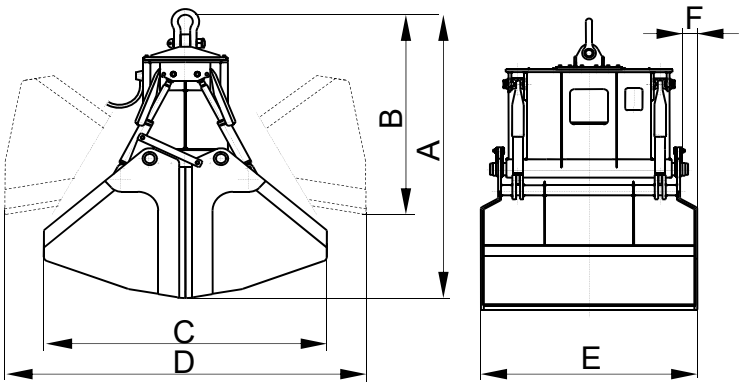

Modelo	Capacidad	Motor 40% ED	Intensidad 400 V	Presión trabajo	Tiempo cierre	Tiempo apertura	Grúa SWL	Peso	Dimensiones mm					
	m³	kW	A	bar	s	s	t	kg	A	B	C	D	E	F
C4-5000-1,1	5	20,5	39	140	12	6	12,5	4200	3135	2180	2950	3770	2260	0
C4-6000-1,1	6	20,5	39	150	12	6	12,5	4500	3135	2180	2950	3770	2260	200
C4-7000-1,1	7	20,5	39	165	12	6	14	5000	3140	2190	3010	3790	2620	350
C4-8000-1,1	8	25,5	48,5	150	14	7	16	6900	3715	2480	3725	4390	2360	0
C4-9000-1,1	9	25,5	48,5	170	14	7	18	7200	3720	2500	3740	4410	2420	125
C4-10000-1,1	10	31,5	61	180	14	7	20	7400	3730	2510	3750	4430	2680	250
C4-11000-1,1	11	31,5	61	200	14	7	20	7600	3740	2520	3770	4450	2950	400
C4-12000-1,1	12	40	74,5	170	14	7	25	9400	4250	2840	4280	4960	2700	0
C4-13000-1,1	13	40	74,5	190	14	7	25	9600	4260	2850	4300	4980	2950	125
C4-14000-1,1	14	40	74,5	200	14	7	30	9850	4280	2860	4320	5000	3350	200
C4-15000-1,1	15	40	74,5	210	14	7	30	10100	4290	2880	4340	5020	3950	300

LAS DIMENSIONES Y CARACTERISTICAS SON APROXIMADAS, NOS RESERVAMOS EL DERECHO DE INTRODUCIR LAS MODIFICACIONES QUE ESTIMEMOS UTILES

Puede solicitar oferta de cualquiera de estos modelos en nuestra web **www.blug.es** o enviando un email a **comercial@blug.es**

Más información en:
www.blug.es/cas/productos/

BLUG®
Credeblug, s.l.

REFERENCIA
C2-1,8

TIPO DE MÁQUINA	DENSIDAD MÁX. CARGA
CUCHARA	1,8 T/M³
ACCIONAMIENTO	**Nº DE CILINDROS**
ELECTROHIDRÁULICO	2
MATERIAL A MANIPULAR	

MATERIALES Y PRODUCTOS A GRANEL HASTA UNA DENSIDAD DE 1,8 t/m³

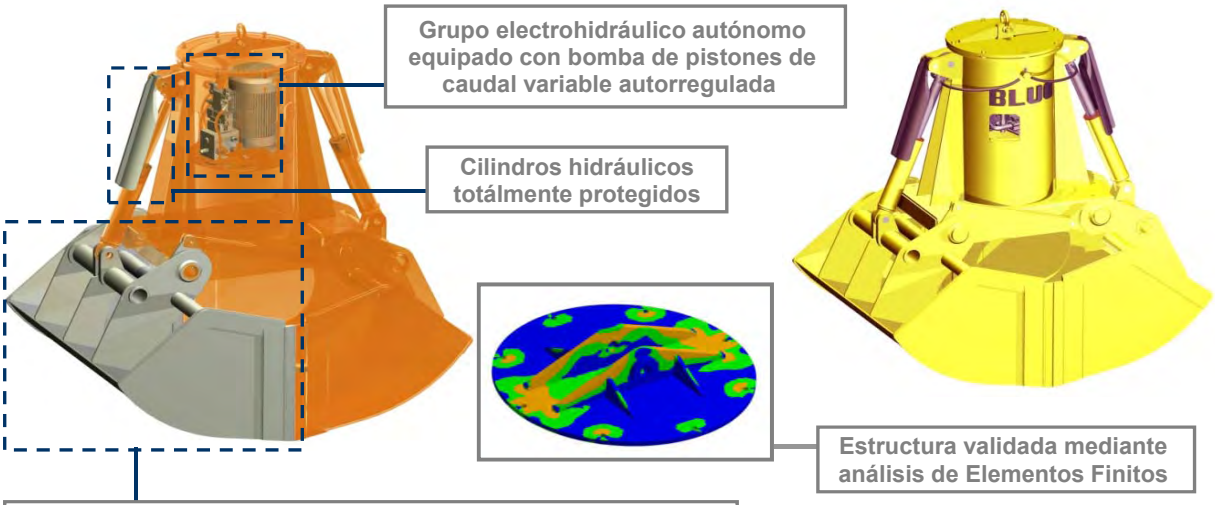

PRODUCTOS RELACIONADOS

C2H-1,8

C2AP-1,8

CM4-1,8

Equipamiento necesario

- Gancho(s) o cadena(s) de suspensión.
- Conexión eléctrica para grupo electrohidráulico.

Características técnicas

- Estructura robusta en acero laminado S355 J2G3.
- Depósito de aceite herméticamente estanco.
- Puede trabajar en cualquier inclinación (± 60°).
- Diseño y Construcción s/ normas F.E.M. 1001/98 Sección I.
- Declaración CE de conformidad.

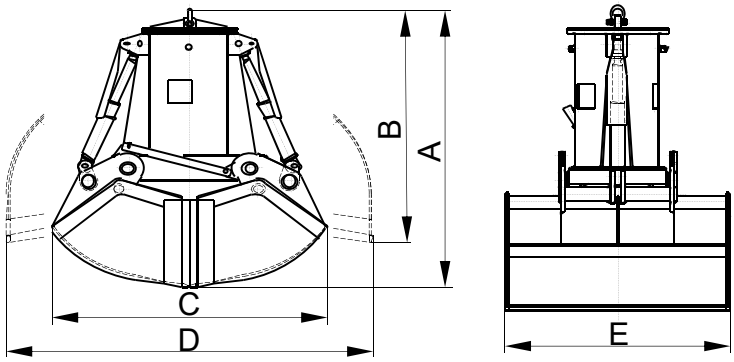

Modelo	Capacidad	Motor 40% ED	Intensidad 400 V	Presión trabajo	Tiempo cierre	Tiempo apertura	Grúa SWL	Peso	Dimensiones mm				
	m³	kW	A	bar	s	s	t	kg	A	B	C	D	E
C2-1000-1,8	1	7,3	14,5	120	7	4	4	1430	2080	1820	1750	2230	1250
C2-1250-1,8	1,25	10	20	160	7	4	4	1500	2170	1835	1850	2410	1300
C2-1500-1,8	1,5	10	20	180	8	4	5	1560	2230	1845	1950	2525	1400
C2-2000-1,8	2	10	20	160	11	6	6,3	2330	2430	2100	2150	2800	1600
C2-2500-1,8	2,5	10	20	200	13	7	8	2450	2530	2120	2250	2995	1700
C2-3000-1,8	3	20,5	39	150	11	5	10	3230	2930	2510	2450	3220	1800
C2-3500-1,8	3,5	20,5	39	180	11	5	10	3360	2990	2520	2550	3335	1900

LAS DIMENSIONES Y CARACTERISTICAS SON APROXIMADAS, NOS RESERVAMOS EL DERECHO DE INTRODUCIR LAS MODIFICACIONES QUE ESTIMEMOS UTILES

Puede solicitar oferta de cualquiera de estos modelos en nuestra web **www.blug.es** o enviando un email a **comercial@blug.es**

Más información en:
www.blug.es/cas/productos/

BLUG®
Credeblug, s.l.

REFERENCIA
C2H-1,8

TIPO DE MÁQUINA	DENSIDAD MÁX. CARGA
CUCHARA	1,8 T/M³
ACCIONAMIENTO	**TIPO**
ELECTROHIDRÁULICO	ALTURA REDUCIDA
MATERIAL A MANIPULAR	

MATERIALES Y PRODUCTOS A GRANEL HASTA UNA DENSIDAD DE 1,8 t/m³

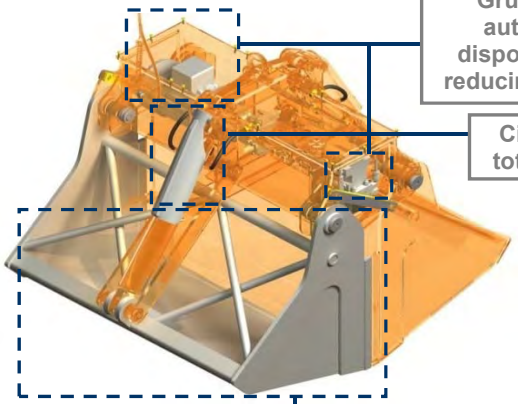

Grupo electrohidráulico autónomo montado en disposición horizontal para reducir la altura de la cuchara

Cilindros hidráulicos totálmente protegidos

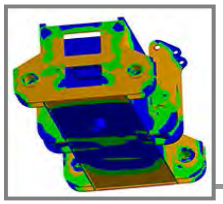

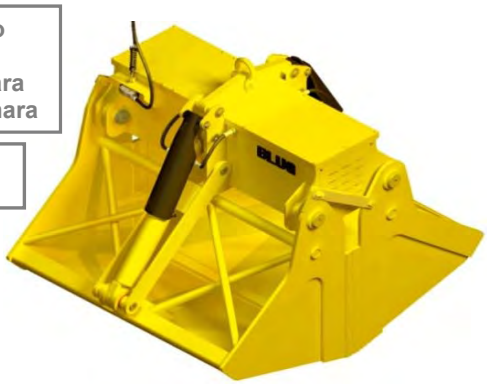

Estructura validada mediante análisis de Elementos Finitos

Perfil de valvas idóneo para cada granulometría, talud y densidad con labios de cierre antidesgaste y antiabrasión

PRODUCTOS RELACIONADOS

C2-1,8

CV2-1,8

CM4-1,8

Equipamiento necesario

- Gancho(s) o cadena(s) de suspensión.
- Conexión eléctrica para grupo electrohidráulico.

Características técnicas

- Estructura robusta en acero laminado S355 J2G3.
- Depósito de aceite herméticamente estanco.
- Puede trabajar en cualquier inclinación (± 60°).
- Diseño y Construcción s/ normas F.E.M. 1001/98 Sección I.
- Declaración CE de conformidad.

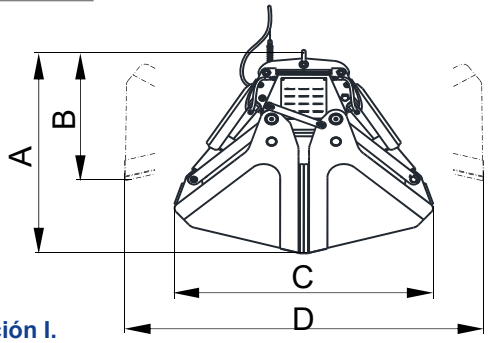

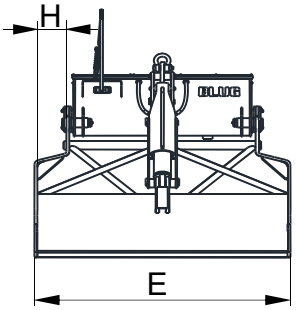

Modelo	Capacidad	Motor 40% ED	Intensidad 400 V	Presión trabajo	Tiempo cierre	Tiempo apertura	Grúa SWL	Peso	Dimensiones mm					
	m³	kW	A	bar	s	s	t	kg	A	B	C	D	E	H
C2H-1250-1,8	1,25	7,3	14,5	150	10	5	4	1520	1695	1155	1800	2465	1665	100
C2H-1500-1,8	1,5	10	20	200	10	5	6	1550	1765	1175	1840	2540	1700	120
C2H-2000-1,8	2	10	20	170	14	7	6	2420	1890	1275	2300	2880	1810	0
C2H-2500-1,8	2,5	14,5	28	210	14	7	8	2520	1920	1285	2370	2935	1800	0
C2H-3000-1,8	3	14,5	28	180	13	7	10	3010	2070	1360	2585	3200	1900	0
C2H-3500-1,8	3,5	20,5	39	220	13	7	12	3560	2070	1360	2585	3200	2255	180
C2H-4500-1,8	4,5	20,5	39	170	13	7	14	4175	2365	1485	2960	3720	1990	0
C2H-5000-1,8	5	25,5	48,5	180	13	7	16	4290	2325	1475	2910	3640	2500	255
C2H-5500-1,8	5,5	25,5	48,5	210	13	7	16	4450	2325	1475	2910	3640	2600	305

LAS DIMENSIONES Y CARACTERISTICAS SON APROXIMADAS, NOS RESERVAMOS EL DERECHO DE INTRODUCIR LAS MODIFICACIONES QUE ESTIMEMOS UTILES

Puede solicitar oferta de cualquiera de estos modelos en nuestra web **www.blug.es** o enviando un email a **comercial@blug.es**

BLUG®
Credeblug, s.l.

REFERENCIA
CV2-1,8

TIPO DE MÁQUINA	DENSIDAD MÁX. CARGA
CUCHARA	1,8 T/M³
ACCIONAMIENTO	**Nº DE CILINDROS**
ELECTROHIDRÁULICO	2
MATERIAL A MANIPULAR	

MATERIALES Y PRODUCTOS A GRANEL HASTA UNA DENSIDAD DE 1,8 t/m³

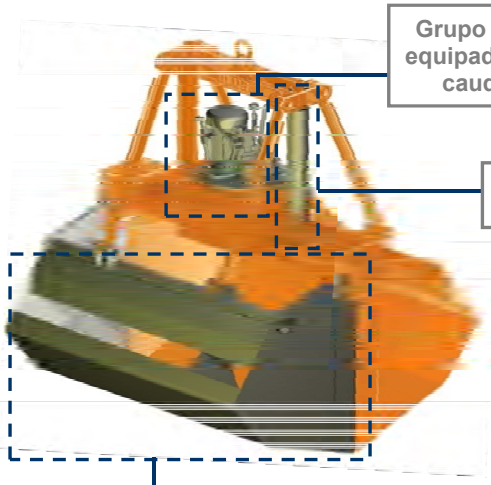

Grupo electrohidráulico autónomo equipado con bomba de pistones de caudal variable autorregulada

Cilindros hidráulicos totálmente protegidos

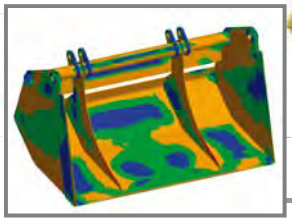

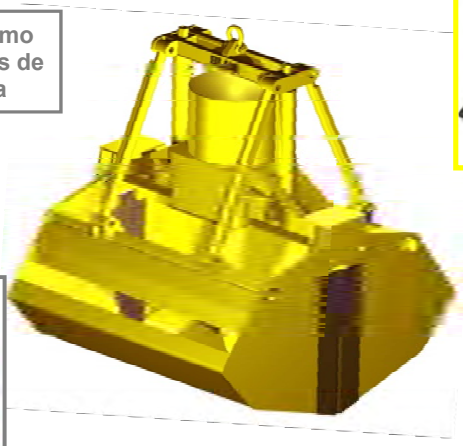

Estructura validada mediante análisis de Elementos Finitos

Perfil de valvas idóneo para cada granulometría, talud y densidad con labios de cierre antidesgaste y antiabrasión

PRODUCTOS RELACIONADOS

C4-1,8

C2H-1,8

CM4-1,8

Equipamiento necesario

- Gancho(s) o cadena(s) de suspensión.
- Conexión eléctrica para grupo electrohidráulico.

Características técnicas

- Estructura robusta en acero laminado S355 J2G3.
- Depósito de aceite herméticamente estanco.
- Puede trabajar en cualquier inclinación (± 60°).
- Diseño y Construcción s/ normas F.E.M. 1001/98 Sección I.
- Declaración CE de conformidad.

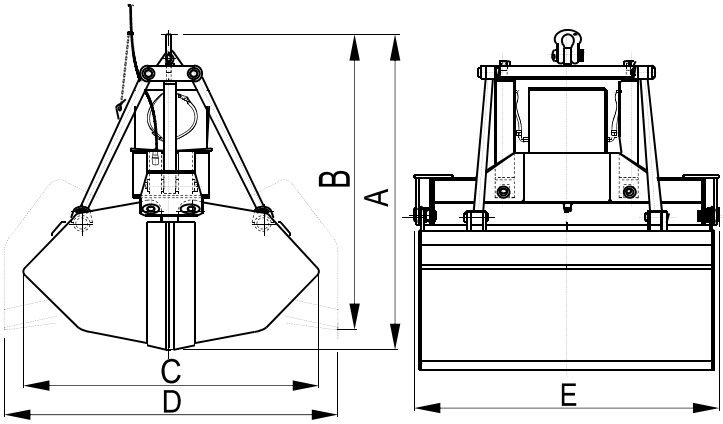

Modelo	Capacidad	Motor 40% ED	Intensidad 400 V	Presión trabajo	Tiempo cierre	Tiempo apertura	Grúa SWL	Peso	Dimensiones mm				
	m³	kW	A	bar	s	s	t	kg	A	B	C	D	E
CV2-3000-1,8	3	20,5	39	190	10	7	10	2960	2650	2630	2350	2510	2000
CV2-3500-1,8	3,5	31,5	61	170	12	8	10	3650	2750	2655	2450	2700	2000
CV2-4000-1,8	4	31,5	61	200	12	8	12	3970	3050	3065	2750	2800	2150
CV2-5000-1,8	5	40	74,5	160	14	10	16	5750	3300	3330	2900	2965	2450
CV2-6300-1,8	6,3	40	74,5	200	16	11	20	6060	3480	3380	3100	3310	2450
CV2-8000-1,8	8	62,5	117	200	16	11	25	8200	3630	3570	3200	3395	3000
CV2-10000-1,8	10	62,5	117	170	19	14	32	11350	3950	3955	3350	3500	3500
CV2-12500-1,8	12,5	70	129	180	19	14	40	11900	4150	4005	3700	3885	3500

LAS DIMENSIONES Y CARACTERISTICAS SON APROXIMADAS, NOS RESERVAMOS EL DERECHO DE INTRODUCIR LAS MODIFICACIONES QUE ESTIMEMOS UTILES

Puede solicitar oferta de cualquiera de estos modelos en nuestra web **www.blug.es** o enviando un email a **comercial@blug.es**

Más información en:
www.blug.es/cas/productos/

BLUG®
Credeblug, s.l.

REFERENCIA
C4-1,8

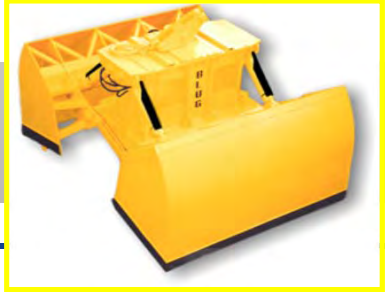

TIPO DE MÁQUINA
CUCHARA

DENSIDAD MÁX. CARGA
1,8 T/M³

ACCIONAMIENTO
ELECTROHIDRÁULICO

Nº DE CILINDROS
4

MATERIAL A MANIPULAR
CEMENTO, CLINKER CALIENTE (300°C) Y PRODUCTOS A GRANEL HASTA UNA DENSIDAD DE 1,8 t/m³

PRODUCTOS RELACIONADOS

CV2-1,8

C2H-1,8

CM4-1,8

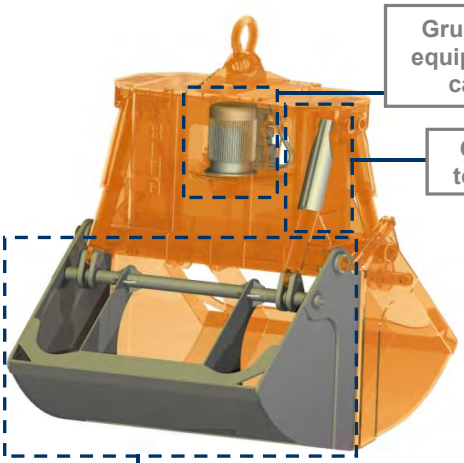

Grupo electrohidráulico autónomo equipado con bomba de pistones de caudal variable autorregulada

Cilindros hidráulicos totálmente protegidos

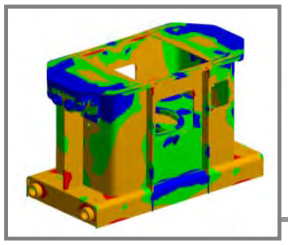

Estructura validada mediante análisis de Elementos Finitos

Perfil de valvas idóneo para cada granulometría, talud y densidad con labios de cierre antidesgaste y antiabrasión

Equipamiento necesario

- Gancho(s) o cadena(s) de suspensión.
- Conexión eléctrica para grupo electrohidráulico.

Características técnicas

- Estructura robusta en acero laminado S355 J2G3.
- Depósito de aceite herméticamente estanco.
- Puede trabajar en cualquier inclinación (± 60°).
- Diseño y Construcción s/ normas F.E.M. 1001/98 Sección I.
- Declaración CE de conformidad.

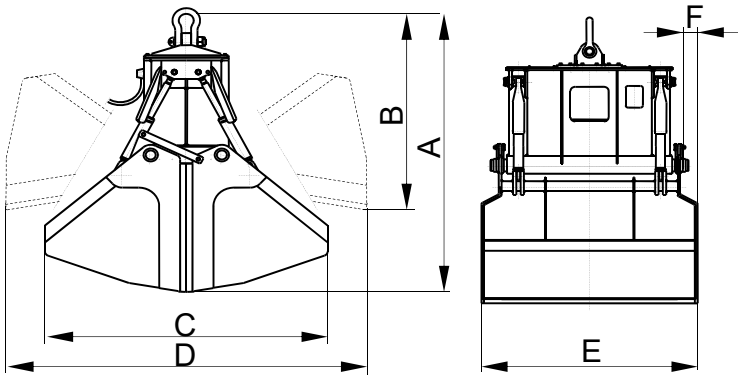

Modelo	Capacidad	Motor 40% ED	Intensidad 400 V	Presión trabajo	Tiempo cierre	Tiempo apertura	Grúa SWL	Peso	Dimensiones mm					
	m³	kW	A	bar	s	s	t	kg	A	B	C	D	E	F
C4-4000-1,8	4	20,5	39	165	12	6	12,5	4900	2960	2100	2760	3340	2070	0
C4-5000-1,8	5	25,5	48,5	170	14	7	16	6800	3360	2460	2940	3700	2360	0
C4-6000-1,8	6	31,5	61	200	14	7	18	7100	3380	2470	2960	3720	2760	200
C4-7000-1,8	7	31,5	61	215	14	7	20	7400	3400	2480	2980	3740	3460	350
C4-8000-1,8	8	40	74,5	210	14	7	25	9200	3810	2780	3630	4170	2700	0
C4-9500-1,8	9,5	40	74,5	220	14	7	30	10100	3830	2790	3650	4190	3200	250

LAS DIMENSIONES Y CARACTERISTICAS SON APROXIMADAS, NOS RESERVAMOS EL DERECHO DE INTRODUCIR LAS MODIFICACIONES QUE ESTIMEMOS UTILES

Puede solicitar oferta de cualquiera de estos modelos en nuestra web **www.blug.es** o enviando un email a **comercial@blug.es**

Más información en:
www.blug.es/cas/productos/

BLUG®
Credeblug, s.l.

REFERENCIA
C2-2,8

TIPO DE MÁQUINA	DENSIDAD MÁX. CARGA
CUCHARA	2,8 T/M³
ACCIONAMIENTO	**Nº DE CILINDROS**
ELECTROHIDRÁULICO	2
MATERIAL A MANIPULAR	

MATERIALES Y PRODUCTOS A GRANEL HASTA UNA DENSIDAD DE 2,8 t/m³

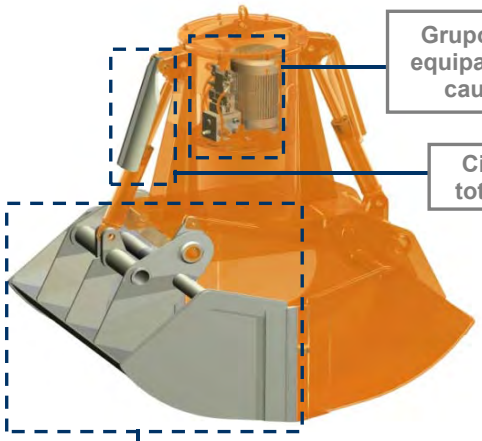

Grupo electrohidráulico autónomo equipado con bomba de pistones de caudal variable autorregulada

Cilindros hidráulicos totálmente protegidos

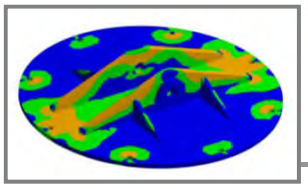

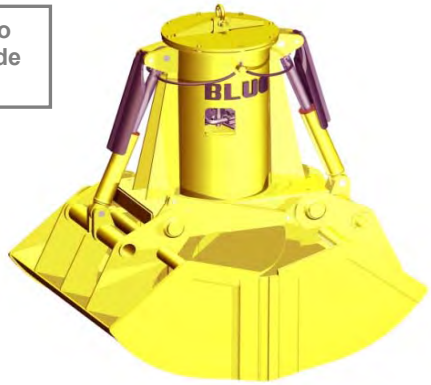

Estructura validada mediante análisis de Elementos Finitos

Perfil de valvas idóneo para cada granulometría, talud y densidad con labios de cierre antidesgaste y antiabrasión

PRODUCTOS RELACIONADOS

C2H-2,8

C2A-2,8

CM4-2,8

Equipamiento necesario

- Gancho(s) o cadena(s) de suspensión.
- Conexión eléctrica para grupo electrohidráulico.

Características técnicas

- Estructura robusta en acero laminado S355 J2G3.
- Depósito de aceite herméticamente estanco.
- Puede trabajar en cualquier inclinación (± 60°).
- Diseño y Construcción s/ normas F.E.M. 1001/98 Sección I.
- Declaración CE de conformidad.

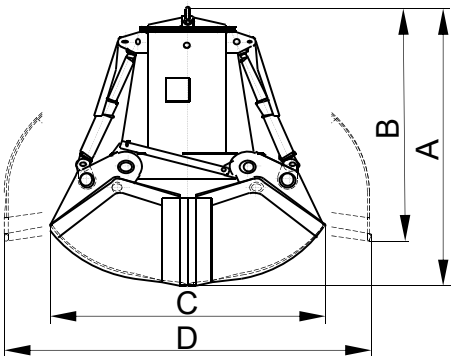

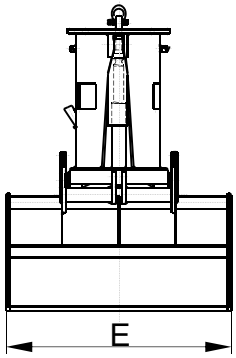

Modelo	Capacidad	Motor 40% ED	Intensidad 400 V	Presión trabajo	Tiempo cierre	Tiempo apertura	Grúa SWL	Peso	Dimensiones mm				
	m³	kW	A	bar	s	s	t	kg	A	B	C	D	E
C2-500-2,8	0,5	7,3	14,5	110	7	4	3,2	1330	1900	1790	1650	1880	1020
C2-750-2,8	0,75	10	20	150	7	4	4	1470	2000	1805	1800	2080	1100
C2-1000-2,8	1	10	20	200	8	4	5	1570	2080	1820	1950	2225	1170
C2-1250-2,8	1,25	10	20	150	11	6	6,3	2220	2280	2075	2050	2505	1280
C2-1500-2,8	1,5	10	20	180	11	6	8	2370	2340	2085	2100	2625	1380
C2-2000-2,8	2	20,5	39	150	11	8	10	3080	2800	2485	2300	2965	1470
C2-2500-2,8	2,5	25,5	48,5	190	11	8	12	3230	2880	2500	2400	3120	1600
C2-3000-2,8	3	25,5	48,5	220	11	8	12	3380	2950	2510	2500	3260	1730

LAS DIMENSIONES Y CARACTERISTICAS SON APROXIMADAS, NOS RESERVAMOS EL DERECHO DE INTRODUCIR LAS MODIFICACIONES QUE ESTIMEMOS UTILES

Puede solicitar oferta de cualquiera de estos modelos en nuestra web **www.blug.es** o enviando un email a **comercial@blug.es**

Más información en:
www.blug.es/cas/productos/

BLUG® Credeblug, s.l.

REFERENCIA
C2H-2,8

TIPO DE MAQUINA	DENSIDAD MÁX. CARGA
CUCHARA	2,8 T/M³
ACCIONAMIENTO	**TIPO**
ELECTROHIDRÁULICO	ALTURA REDUCIDA
MATERIAL A MANIPULAR	

MATERIALES Y PRODUCTOS A GRANEL HASTA UNA DENSIDAD DE 2,8 t/m³

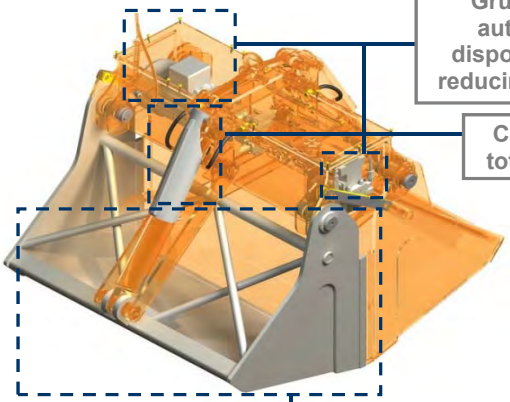

Grupo electrohidráulico autónomo montado en disposición horizontal para reducir la altura de la cuchara

Cilindros hidráulicos totálmente protegidos

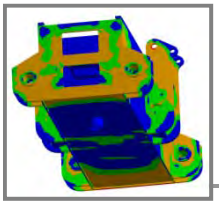

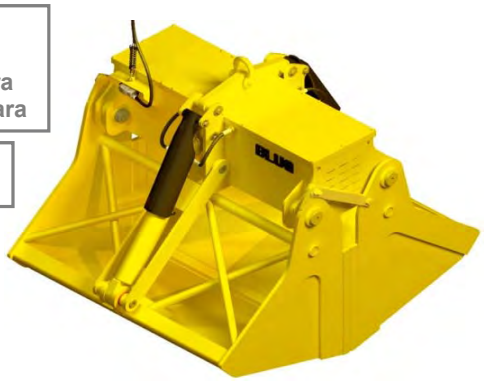

Estructura validada mediante análisis de Elementos Finitos

Perfil de valvas idóneo para cada granulometría, talud y densidad con labios de cierre antidesgaste y antiabrasión

PRODUCTOS RELACIONADOS

C2-2,8

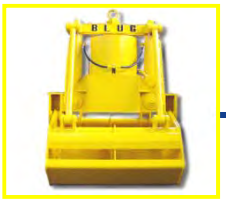

CV2-2,8

C2A-2,8

Equipamiento necesario

- Gancho(s) o cadena(s) de suspensión.
- Conexión eléctrica para grupo electrohidráulico.

Características técnicas

- Estructura robusta en acero laminado S355 J2G3.
- Depósito de aceite herméticamente estanco.
- Puede trabajar en cualquier inclinación (± 60°).
- Diseño y Construcción s/ normas F.E.M. 1001/98 Sección I.
- Declaración CE de conformidad.

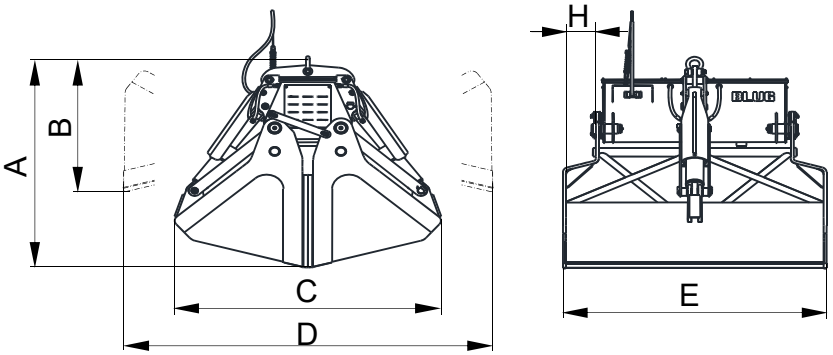

Modelo	Capacidad	Motor 40% ED	Intensidad 400 V	Presión trabajo	Tiempo cierre	Tiempo apertura	Grúa SWL	Peso	Dimensiones mm					
	m³	kW	A	bar	s	s	t	kg	A	B	C	D	E	H
C2H-800-2,8	0,8	7,3	14,5	150	10	5	4	1570	1645	1145	1800	2310	1465	0
C2H-1000-2,8	1	10	20	190	10	5	6	1635	1645	1145	1800	2310	1655	95
C2H-1600-2,8	1,6	14,5	28	180	14	7	8	2350	1770	1245	2300	2645	1800	0
C2H-2000-2,8	2	14,5	28	160	13	7	10	2935	1865	1305	2445	2805	1905	0
C2H-2500-2,8	2,5	20,5	39	220	13	7	12	3315	1965	1340	2445	2975	1895	0
C2H-3000-2,8	3	25,5	48,5	180	13	7	14	3820	2120	1420	2600	3240	1990	0
C2H-3500-2,8	3,5	25,5	48,5	210	13	7	16	3920	2120	1420	2600	3240	2250	130

LAS DIMENSIONES Y CARACTERISTICAS SON APROXIMADAS, NOS RESERVAMOS EL DERECHO DE INTRODUCIR LAS MODIFICACIONES QUE ESTIMEMOS UTILES

Puede solicitar oferta de cualquiera de estos modelos en nuestra web **www.blug.es** o enviando un email a **comercial@blug.es**

Más información en:
www.blug.es/cas/productos/

BLUG®
Credeblug, s.l.

REFERENCIA
CV2-2,8

TIPO DE MÁQUINA	DENSIDAD MÁX. CARGA
CUCHARA	2,8 T/M³
ACCIONAMIENTO	**Nº DE CILINDROS**
ELECTROHIDRÁULICO	2
MATERIAL A MANIPULAR	

MATERIALES Y PRODUCTOS A GRANEL HASTA UNA DENSIDAD DE 2,8 t/m³

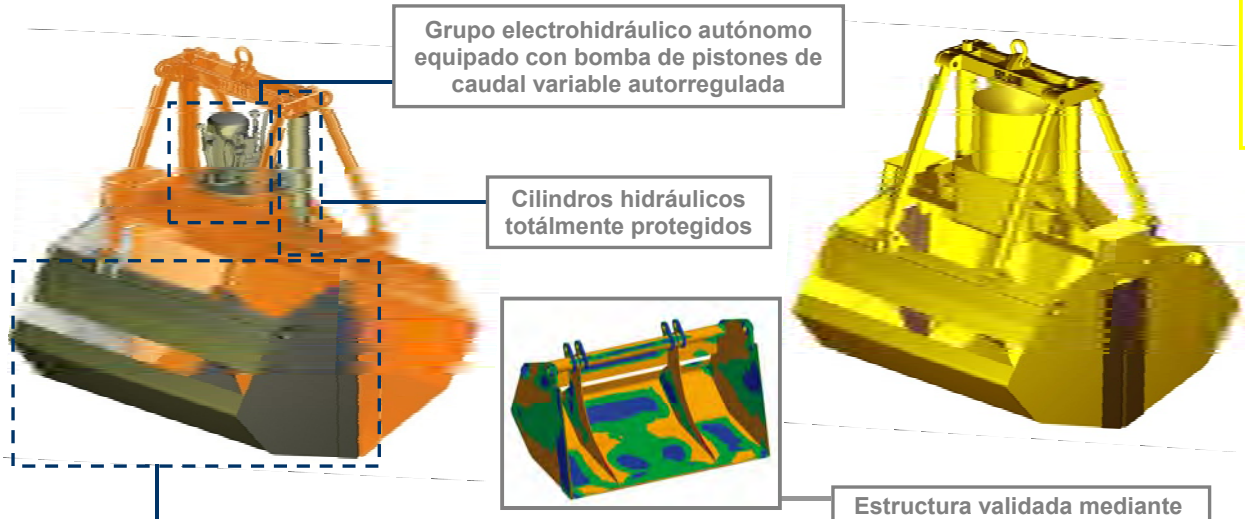

PRODUCTOS RELACIONADOS

C4-2,8

C2H-2,8

CM4-2,8

Equipamiento necesario

- Gancho(s) o cadena(s) de suspensión.
- Conexión eléctrica para grupo electrohidráulico.

Características técnicas

- Estructura robusta en acero laminado S355 J2G3.
- Depósito de aceite herméticamente estanco.
- Puede trabajar en cualquier inclinación (± 60°).
- Diseño y Construcción s/ normas F.E.M. 1001/98 Sección I.
- Declaración CE de conformidad.

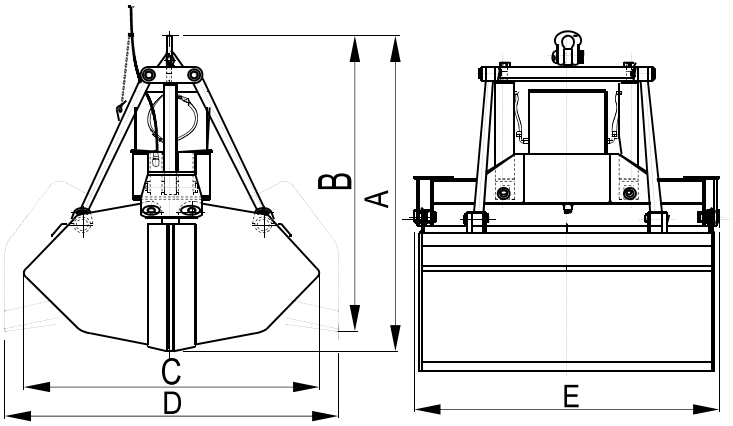

Modelo	Capacidad	Motor 40% ED	Intensidad 400 V	Presión trabajo	Tiempo cierre	Tiempo apertura	Grúa SWL	Peso	Dimensiones mm				
	m³	kW	A	bar	s	s	t	kg	A	B	C	D	E
CV2-3000-2,8	3	31,5	61	200	12	8	16	4250	2690	2975	2155	2100	2150
CV2-3500-2,8	3,5	40	74,5	170	14	10	16	5450	3170	3260	2500	2745	2150
CV2-4000-2,8	4	40	74,5	190	16	11	20	5630	3230	3275	2800	2860	2150
CV2-5000-2,8	5	62,5	117	180	14	10	25	7550	3400	3470	2900	2985	2490
CV2-6300-2,8	6,3	62,5	117	170	19	14	32	10750	3730	3855	3100	3110	2850
CV2-8000-2,8	8	70	129	200	19	14	40	11300	3910	3895	3500	3460	2850

LAS DIMENSIONES Y CARACTERISTICAS SON APROXIMADAS, NOS RESERVAMOS EL DERECHO DE INTRODUCIR LAS MODIFICACIONES QUE ESTIMEMOS UTILES

Puede solicitar oferta de cualquiera de estos modelos en nuestra web **www.blug.es** o enviando un email a **comercial@blug.es**

Más información en:
www.blug.es/cas/productos/

BLUG®
Credeblug, s.l.

REFERENCIA
C4-2,8

TIPO DE MÁQUINA
CUCHARA

ACCIONAMIENTO
ELECTROHIDRÁULICO

MATERIAL A MANIPULAR

DENSIDAD MÁX. CARGA
2,8 T/M³

Nº DE CILINDROS
4

PRODUCTOS RELACIONADOS

CV2-2,8

C2H-2,8

CM4-2,8

MATERIALES Y PRODUCTOS A GRANEL HASTA UNA DENSIDAD DE 2,8 t/m³

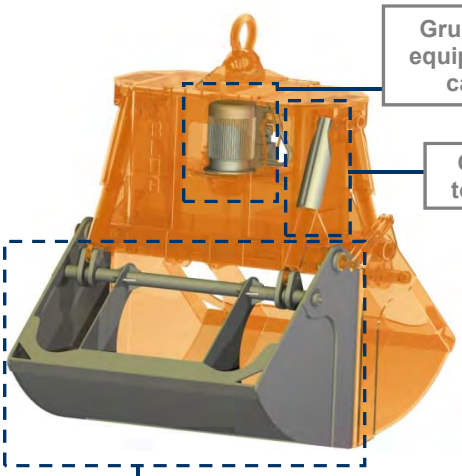

Grupo electrohidráulico autónomo equipado con bomba de pistones de caudal variable autorregulada

Cilindros hidráulicos totálmente protegidos

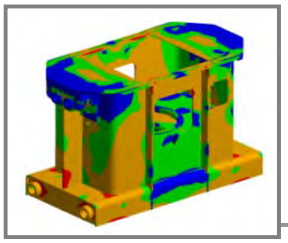

Estructura validada mediante análisis de Elementos Finitos

Perfil de valvas idóneo para cada granulometría, talud y densidad con labios de cierre antidesgaste y antiabrasión

Equipamiento necesario

- Gancho(s) o cadena(s) de suspensión.
- Conexión eléctrica para grupo electrohidráulico.

Características técnicas

- Estructura robusta en acero laminado S355 J2G3.
- Depósito de aceite herméticamente estanco.
- Puede trabajar en cualquier inclinación (± 60°).
- Diseño y Construcción s/ normas F.E.M. 1001/98 Sección I.
- Declaración CE de conformidad.

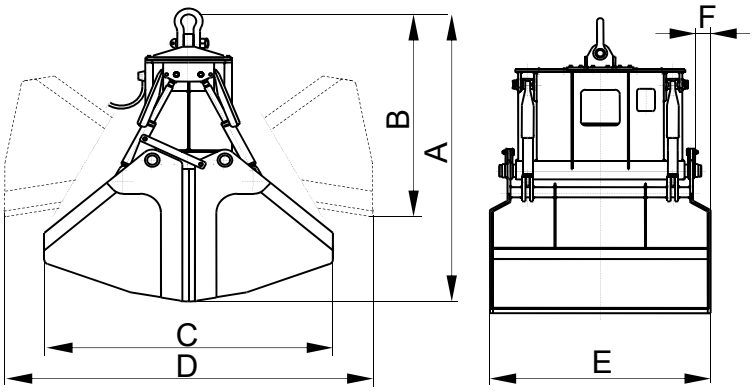

Modelo	Capacidad	Motor 40% ED	Intensidad 400 V	Presión trabajo	Tiempo cierre	Tiempo apertura	Grúa SWL	Peso	Dimensiones mm					
	m³	kW	A	bar	s	s	t	kg	A	B	C	D	E	F
C4-3500-2,8	3,5	25,5	48,5	170	14	7	18	6500	3100	2380	2440	3180	2360	0
C4-4000-2,8	4	31,5	61	190	14	7	18	6800	3190	2410	2590	3330	2360	0
C4-5000-2,8	5	40	74,5	190	14	7	25	8900	3470	2720	2980	3490	2700	0
C4-6300-2,8	6,3	40	74,5	220	14	7	30	9800	3490	2730	3000	3510	3300	300

LAS DIMENSIONES Y CARACTERISTICAS SON APROXIMADAS, NOS RESERVAMOS EL DERECHO DE INTRODUCIR LAS MODIFICACIONES QUE ESTIMEMOS UTILES

Puede solicitar oferta de cualquiera de estos modelos en nuestra web **www.blug.es** o enviando un email a **comercial@blug.es**

BLUG®
Credeblug, s.l.

REFERENCIA
CNAH-2,8

TIPO DE MÁQUINA	DENSIDAD MÁX. CARGA
CUCHARA	2,8 T/M³
ACCIONAMIENTO	**Nº DE CILINDROS**
HIDRÁULICO	2

MATERIAL A MANIPULAR

PIEDRAS, GRAVA, ARENA, FANGOS, RESIDUOS SUBMARINOS, EN OPERACIONES DE DRENAJE…

PRODUCTOS RELACIONADOS

PNA-3

C2-2,8

CV2-2,8

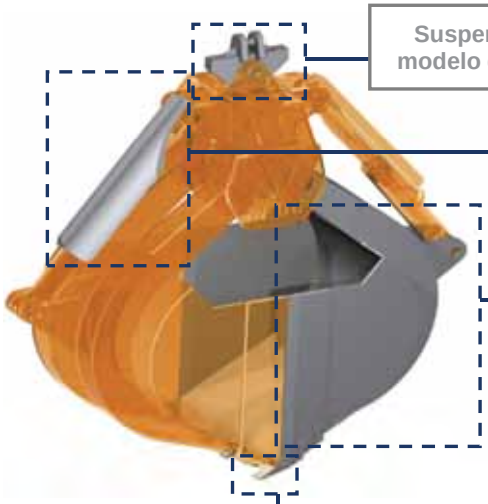

Suspensión adaptada en cada aplicación al modelo de grúa o carretilla (con giro opcional)

Cilindros hidráulicos totálmente protegidos

Perfil de valvas idóneo para cada producto con abios de cierre antidesgaste y antiabrasión en acero al manganeso

Dientes especiales de penetración, intercambiables, en acero al manganeso antidesgaste

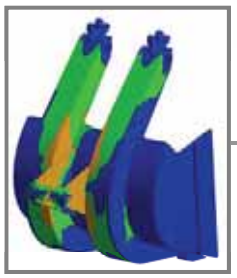

Estructura validada mediante análisis de Elementos Finitos

Equipamiento necesario

- **Balancín o suspensión rígida de carretilla/grúa movil.**
- **Suministro hidráulico desde grupo externo.**

Características técnicas

- **Estructura robusta en acero laminado S355 J2G3.**
- **Giro mecánico (120º) o hidráulico (360º).**
- **Puede trabajar en cualquier inclinación (± 60°).**
- **Diseño y Construcción s/ normas F.E.M. 1001/98 Sección I.**
- **Declaración CE de conformidad.**

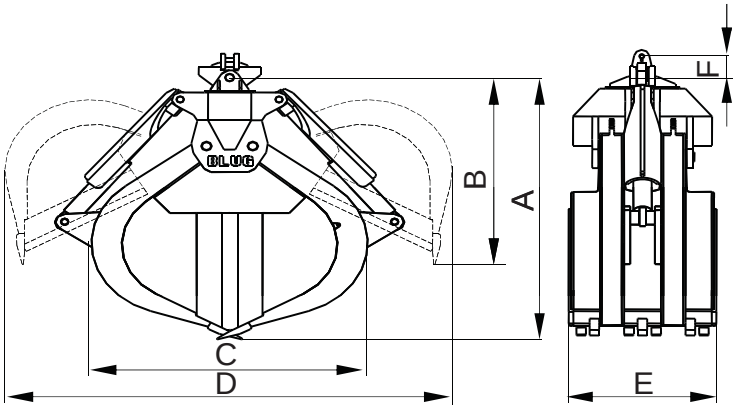

Modelo	Capacidad	Nº de cilindros	Presión trabajo	Grúa SWL	Peso	Dimensiones mm					
	m³		bar	t	kg	A	B	C	D	E	F
CNAH-250-2,8	0,25	2	250	2,5	1040	2170	1600	1490	1960	420	Según tipo de suspensión de carretilla/grúa
CNAH-400-2,8	0,4	2	250	2,5	1100	2170	1600	1490	1960	610	
CNAH-550-2,8	0,55	2	250	3,2	1180	2170	1600	1490	1960	800	
CNAH-650-2,8	0,65	2	250	3,2	1250	2200	1620	1510	1980	1000	
CNAH-800-2,8	0,8	2	250	4	1320	2200	1620	1510	1980	2000	

LAS DIMENSIONES Y CARACTERISTICAS SON APROXIMADAS, NOS RESERVAMOS EL DERECHO DE INTRODUCIR LAS MODIFICACIONES QUE ESTIMEMOS UTILES

Puede solicitar oferta de cualquiera de estos modelos en nuestra web **www.blug.es** o enviando un email a **comercial@blug.es**

BLUG®
Credeblug, s.l.

REFERENCIA
CM1-1,8

TIPO DE MÁQUINA	DENSIDAD MÁX. CARGA
CUCHARA	1,8 T/M³
ACCIONAMIENTO	**Nº DE CABLES**
MECÁNICO	1

MATERIAL A MANIPULAR

CEMENTO, CLINKER, MATERIALES Y PRODUCTOS A GRANEL HASTA UNA DENSIDAD DE 1,8 t/m³

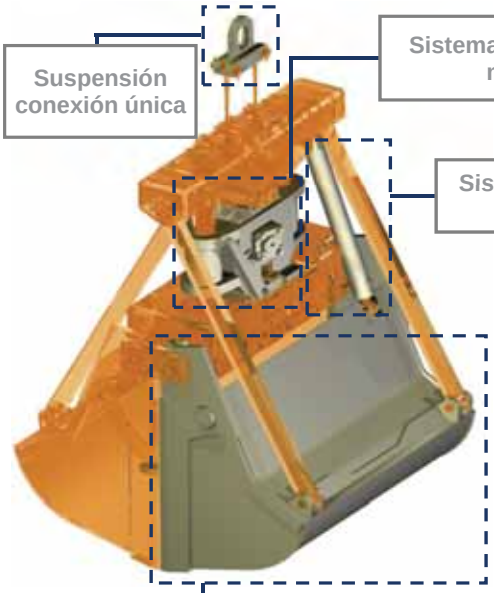

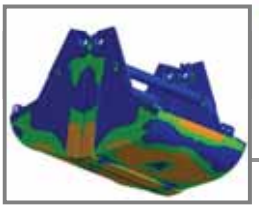

Estructura validada mediante análisis de Elementos Finitos

Perfil de valvas idóneo para cada granulometría, talud y densidad con labios de cierre antidesgaste y antiabrasión

PRODUCTOS RELACIONADOS

CM1R-1,8

CM2-1,8

CM4-1,8

Equipamiento necesario

- 1 cable de suspensión.

Características técnicas

- Estructura robusta en acero laminado S355 J2G3.
- Máxima fuerza de cierre y penetración que permite lograr siempre el llenado completo.
- Diseño y Construcción s/ normas F.E.M. 1001/98 Sección I.
- Declaración CE de conformidad.

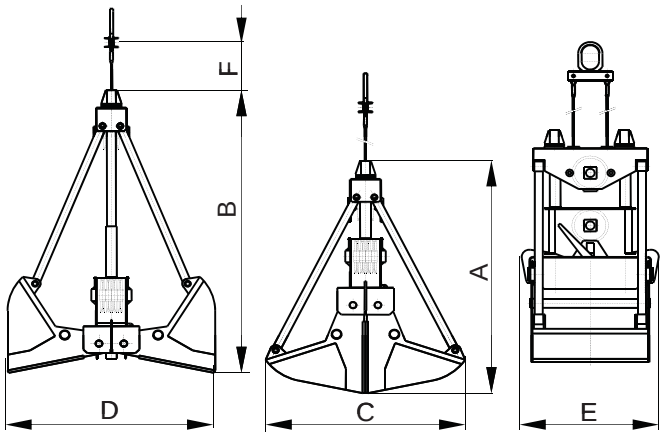

Modelo	Capacidad	Carrera de cable	Polea Ø	Cable Ø	Grúa SWL	Peso	Dimensiones mm					
	m³	m	mm	mm	t	kg	A	B	C	D	E	F
CM1-500-1,8	0,5	4,1	240	13	2,5	1300	1860	2300	1590	1645	1130	6705
CM1-1000-1,8	1	4,1	240	16	3,2	1700	2105	2395	1750	2075	1280	7250
CM1-1500-1,8	1,5	4,1	360	20	5	2000	2455	2730	1750	2110	1980	7440
CM1-2000-1,8	2	4,1	360	20	6,3	2300	2555	2765	1750	2370	2080	7600
CM1-2500-1,8	2,5	5	450	24	8	2600	3005	3365	2160	2555	2100	8500
CM1-3000-1,8	3	5	450	24	10	3000	3105	3405	2160	2745	2200	8600
CM1-3500-1,8	3,5	5	450	24	12	3500	3205	3435	2160	2930	2240	8700
CM1-4000-1,8	4	5	450	24	12	4000	3305	3470	2335	3120	2260	8800
CM1-4500-1,8	4,5	5	560	28	16	4400	3760	3890	2335	3215	2320	9260
CM1-5000-1,8	5	5	560	28	16	4700	3860	3905	2335	3400	2380	9360
CM1-6000-1,8	6	5	560	28	20	6000	3960	3960	2335	3590	2500	9460

Relación de aparejo 1:3 / 1:4

LAS DIMENSIONES Y CARACTERISTICAS SON APROXIMADAS, NOS RESERVAMOS EL DERECHO DE INTRODUCIR LAS MODIFICACIONES QUE ESTIMEMOS UTILES

BLUG®
Credeblug, s.l.

REFERENCIA
CM1R-1,8

TIPO DE MÁQUINA	DENSIDAD MÁX. CARGA
CUCHARA	1,8 T/M³
ACCIONAMIENTO	**Nº DE CABLES**
MECÁNICO (CONTROL REMOTO)	1

MATERIAL A MANIPULAR

CEMENTO, CLINKER, BAUXITA, FELDESPATO, MATERIALES Y PRODUCTOS A GRANEL HASTA UNA DENSIDAD DE 1,8 t/m³

Sistema de amortiguación en apertura

Maniobra de apertura comandada a distancia por mando por radio. No necesita cable eléctrico de alimentación

Sistema de desengatillado accionado mediante cilindro hidráulico

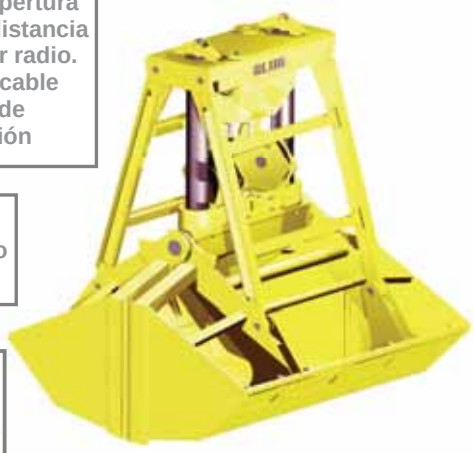

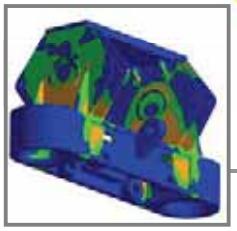

Estructura validada mediante análisis de Elementos Finitos

Perfil de valvas idóneo para cada granulometría, talud y densidad con labios de cierre antidesgaste y antiabrasión

PRODUCTOS RELACIONADOS

CM1-1,8

CM2-1,8

CM4-1,8

Equipamiento necesario

- 1 cable de suspensión.

Características técnicas

- Estructura robusta en acero laminado S355 J2G3.
- Máxima fuerza de cierre y penetración que permite lograr siempre el llenado completo.
- Diseño y Construcción s/ normas F.E.M. 1001/98 Sección I.
- Declaración CE de conformidad.

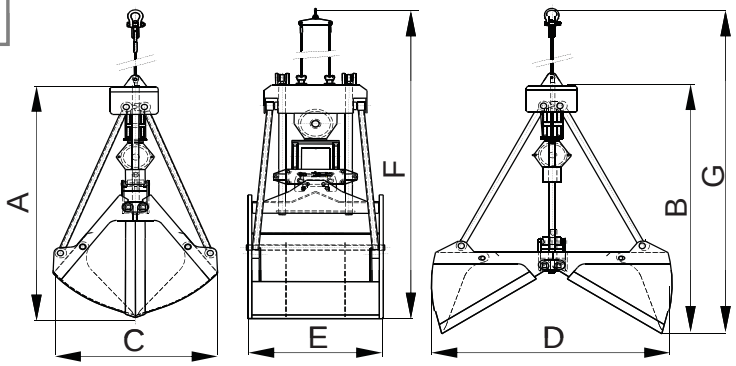

Modelo	Capacidad	Carrera de cable	Polea Ø	Cable Ø	Grúa SWL	Peso	Dimensiones mm						
	m³	m	mm	mm	t	kg	A	B	C	D	E	F	G
CM1R-3400-1,8	3,4	3,4	450	22	10	3750	2980	3135	2535	2870	2130	7045	7200
CM1R-4200-1,8	4,2	3,4	450	24	12,5	4750	2970	3090	2245	2915	2425	6850	6970
CM1R-5400-1,8	5,4	3,5	500	26	16	6000	3210	3350	2500	3170	2510	7410	7550
CM1R-6500-1,8	6,5	3,7	565	28	20	7500	3485	3615	2650	3410	2700	7900	8025
CM1R-8500-1,8	8,5	4,1	625	32	25	9300	3940	4065	2885	3725	2975	8710	8840
CM1R-10000-1,8	10	4,8	700	36	30	10000	4100	4300	3100	3900	3200	9500	9300
CM1R-11500-1,8	11,5	5	700	36	32	10800	4250	4610	3320	4200	3425	10300	10700

Relación de aparejo 1:3 / 1:4

LAS DIMENSIONES Y CARACTERISTICAS SON APROXIMADAS, NOS RESERVAMOS EL DERECHO DE INTRODUCIR LAS MODIFICACIONES QUE ESTIMEMOS UTILES

BLUG® Credeblug, s.l.

REFERENCIA

CM2-1,8

TIPO DE MÁQUINA	DENSIDAD MÁX. CARGA
CUCHARA	1,8 T/M³
ACCIONAMIENTO	**Nº DE CABLES**
MECÁNICO	2

MATERIAL A MANIPULAR

CEMENTO, CLINKER, MATERIALES Y PRODUCTOS A GRANEL, HASTA UNA DENSIDAD DE 1,8 t/m³

Conjunto de poleas con garganta templada dimensionadas para cada aplicación montadas sobre rodamiento/cojinete

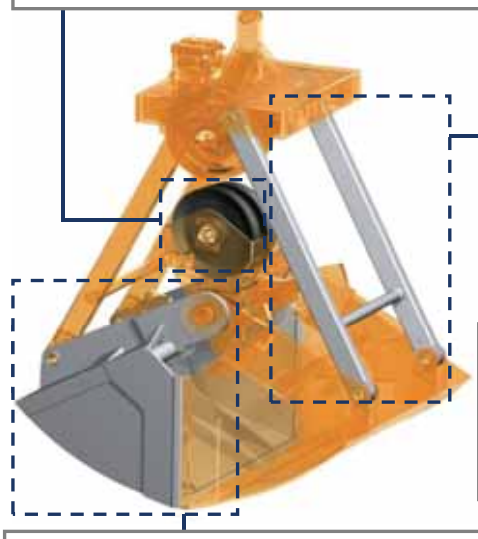

Bielas articuladas para compensar desalineación de bastidores y valvas

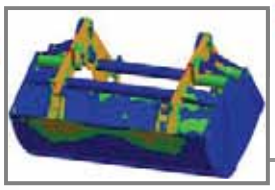

Estructura validada mediante análisis de Elementos Finitos

Perfil de valvas idóneo para cada granulometría, talud y densidad con labios de cierre antidesgaste y antiabrasión

Equipamiento necesario

- 1 cable para suspensión.
- 1 cable para apertura / cierre.

Características técnicas

- Estructura robusta en acero laminado S355 J2G3.
- Máxima fuerza de cierre y penetración que permite lograr siempre el llenado completo.
- Diseño y Construcción s/ normas F.E.M. 1001/98 Sección I.
- Declaración CE de conformidad.

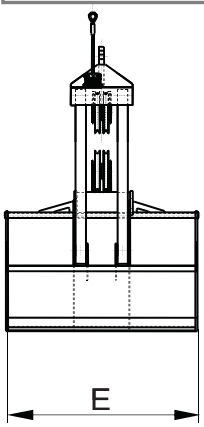

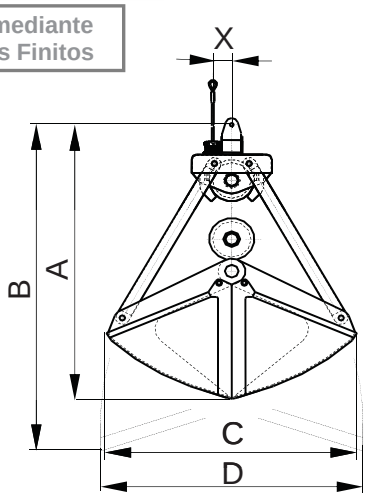

PRODUCTOS RELACIONADOS

CM1-1,8

CM1R-1,8

CM4-1,8

Modelo	Capacidad	Carrera de cable	Polea Ø	Cable Ø	Grúa SWL	Peso	Dimensiones mm					
	m³	m	mm	mm	t	kg	A	B	C	D	E	X
CM2-1000-1,8	1	5,3	355	18	4	1375	2200	2460	1560	1900	1600	175
CM2-1250-1,8	1,2	5,8	355	20	4	1485	2300	2570	1660	2150	1600	175
CM2-1500-1,8	1,5	6,8	355	22	5	1760	2620	3050	2020	2220	1800	210
CM2-2000-1,8	2	7,5	400	22	6,3	1928	2720	3210	2180	2410	1850	210
CM2-2250-1,8	2,25	7,5	400	24	8	2035	2770	3220	2180	2520	1900	210
CM2-2500-1,8	2,5	7,2	400	26	8	2574	2860	3260	2140	2480	2050	250
CM2-3000-1,8	3	8	400	26	10	2640	2930	3410	2320	2600	2200	250
CM2-3500-1,8	3,5	8,5	400	28	10	2728	2990	3520	2440	2720	2300	250
CM2-4000-1,8	4	9	500	30	12	3300	3400	3830	3580	3280	2300	260
CM2-4500-1,8	4,5	9	500	30	12	3410	3460	3840	2580	3400	2400	260
CM2-5000-1,8	5	9,3	500	32	16	3564	3500	3900	2650	3480	2500	260

Relación de aparejo 1:4 / 1:5

LAS DIMENSIONES Y CARACTERISTICAS SON APROXIMADAS, NOS RESERVAMOS EL DERECHO DE INTRODUCIR LAS MODIFICACIONES QUE ESTIMEMOS UTILES

BLUG®
Credeblug, s.l.

REFERENCIA
CM4-0,8

TIPO DE MÁQUINA	DENSIDAD MÁX. CARGA
CUCHARA	0,8 T/M³
ACCIONAMIENTO	**Nº DE CABLES**
MECÁNICO	4
MATERIAL A MANIPULAR	

ABONOS, MATERIALES Y PRODUCTOS A GRANEL HASTA UNA DENSIDAD DE 0,8 t/m³

Conjunto de poleas con garganta templada dimensionadas para cada aplicación montadas sobre rodamiento/cojinete

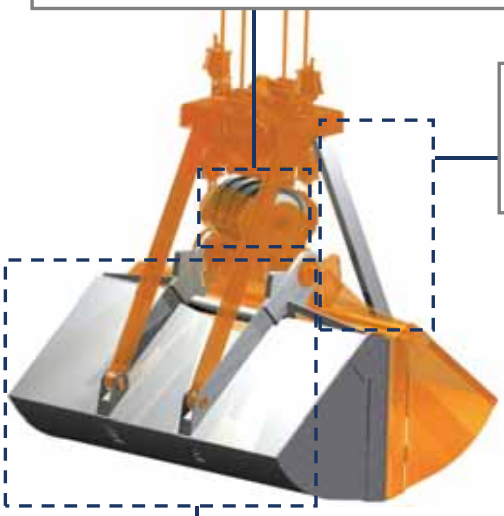

Bielas articuladas para compensar desalineación de bastidores y valvas

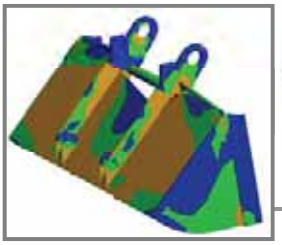

Estructura validada mediante análisis de Elementos Finitos

Perfil de valvas idóneo para cada granulometría, talud y densidad con labios de cierre antidesgaste y antiabrasión

Equipamiento necesario

- 2 cables para suspensión.
- 2 cables para apertura / cierre.

Características técnicas

- Estructura robusta en acero laminado S355 J2G3.
- Máxima fuerza de cierre y penetración que permite lograr siempre el llenado completo.
- Diseño y Construcción s/ normas F.E.M. 1001/98 Sección I.
- Declaración CE de conformidad.

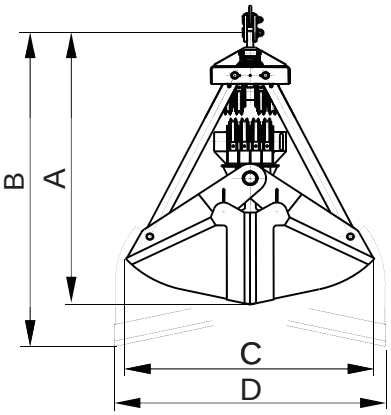

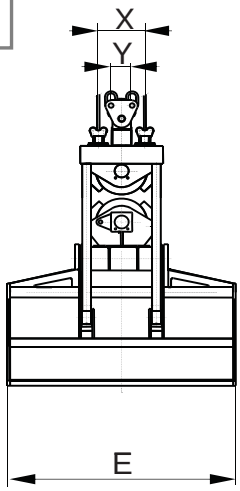

PRODUCTOS RELACIONADOS

CM4G-0,8

CM4-1,1

CM4G-1,1

Modelo	Capacidad talud 30º	Carrera de cable	Polea Ø	Cable Ø	Grúa SWL	Peso	Dimensiones mm						
	m³	m	mm	mm	t	kg	A	B	C	D	E	X	Y
CM4-3250-0,8	3,25	3	355	16	5	1800	2830	3210	2400	2640	2050	380	160
CM4-4250-0,8	4,25	3	355	16	6,3	2500	2830	3210	2400	2640	2680	380	160
CM4-5500-0,8	5,5	3,6	450	22	8	3100	3540	3710	2745	3560	2260	480	220
CM4-7500-0,8	7,5	3,6	450	22	10	3500	3540	3710	2745	3560	3050	480	220
CM4-9000-0,8	9	7,8	560	26	12,5	5200	3865	4325	3155	3770	2780	595	280
CM4-12000-0,8	12	7,8	560	26	16	6400	3865	4325	3155	3770	3520	595	280
CM4-14000-0,8	14	8,9	630	32	20	8600	4755	5190	3940	5180	3100	670	350
CM4-18500-0,8	18,5	8,9	630	32	25	9500	4805	5190	4030	5275	3920	670	350
CM4-20000-0,8	20	8,9	630	32	32	10600	4805	5190	4030	5275	4250	670	350
CM4-25000-0,8	25	9,1	710	36	40	12200	5200	5320	4300	5480	3960	755	380

Relación de aparejo 1:3 / 1:4

LAS DIMENSIONES Y CARACTERISTICAS SON APROXIMADAS, NOS RESERVAMOS EL DERECHO DE INTRODUCIR LAS MODIFICACIONES QUE ESTIMEMOS UTILES

Más información en:
www.blug.es/cas/productos/

BLUG®
Credeblug, s.l.

REFERENCIA
CM4G-0,8

TIPO DE MÁQUINA	DENSIDAD MÁX. CARGA
CUCHARA	0,8 T/M³
ACCIONAMIENTO	**Nº DE CABLES**
MECÁNICO	4
MATERIAL A MANIPULAR	

ABONOS, MATERIALES Y PRODUCTOS A GRANEL HASTA UNA DENSIDAD DE 0,8 t/m³

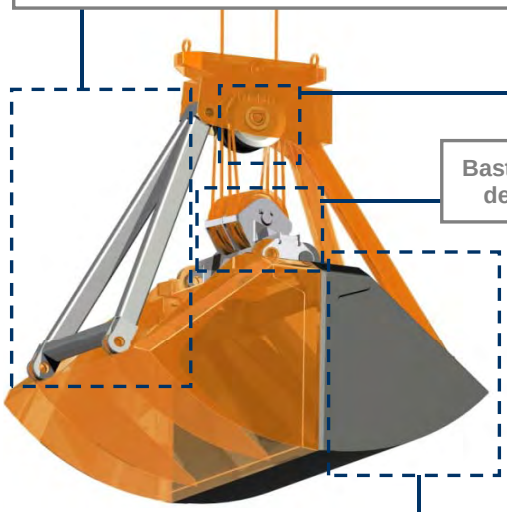

Bielas articuladas para compensar desalineación de bastidores y valvas

Conjunto de poleas con garganta templada dimensionadas para cada aplicación montadas sobre rodamiento/cojinete

Bastidores reforzados con acero de 700 Mpa de límite elástico

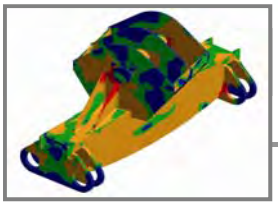

Estructura validada mediante análisis de Elementos Finitos

Valvas con perfil idóneo para cada granulometría y densidad, fabricadas integramente en acero antidesgaste (dureza de hasta 475 HBW)

PRODUCTOS RELACIONADOS

CM4-0,8

CM4G-1,1

CM4-1,1

Equipamiento necesario

- 2 cables para suspensión.
- 2 cables para apertura / cierre.

Características técnicas

- Estructura ecológica completamente cerrada (opcional).
- Máxima fuerza de cierre y penetración que permite lograr siempre el llenado completo.
- Diseño y Construcción s/ normas F.E.M. 1001/98 Sección I.
- Declaración CE de conformidad.

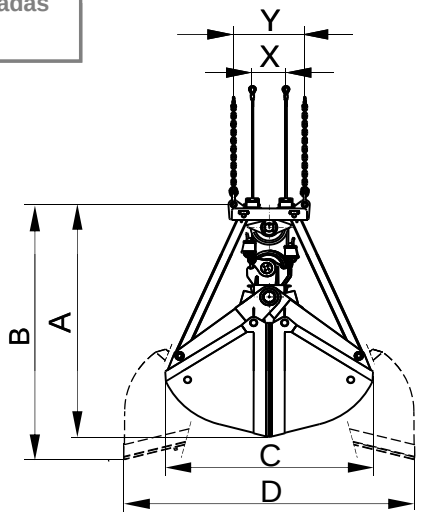

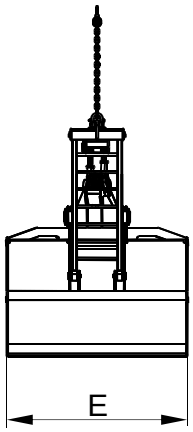

Modelo	Capacidad talud 30°	Carrera de cable	Polea Ø	Cable Ø	Grúa SWL	Peso	Dimensiones mm						
	m³	m	mm	mm	t	kg	A	B	C	D	E	X	Y
CM4G-26000-0,8	26	9	560	32	32	9900	4800	6080	4450	5320	4000	595	1000
CM4G-28500-0,8	28,5	9,8	630	36	35	11300	4970	6150	4530	5470	4200	670	1400
CM4G-30000-0,8	30	9,8	630	36	40	12200	5050	6200	4600	5600	4400	670	1400
CM4G-35000-0,8	35	9,8	630	36	45	13400	5250	6530	4750	5800	4450	670	1400
CM4G-40000-0,8	40	10,5	710	40	50	14900	5500	6650	5300	5850	4600	755	2400
CM4G-45000-0,8	45	10,5	710	40	55	15800	5700	6750	5600	6000	4800	755	2400

Relación de aparejo 1:3

LAS DIMENSIONES Y CARACTERISTICAS SON APROXIMADAS, NOS RESERVAMOS EL DERECHO DE INTRODUCIR LAS MODIFICACIONES QUE ESTIMEMOS UTILES

Puede solicitar oferta de cualquiera de estos modelos en nuestra web **www.blug.es** o enviando un email a **comercial@blug.es**

Más información en:
www.blug.es/cas/productos/

BLUG®
Credeblug, s.l.

REFERENCIA
CM4-1,1

TIPO DE MÁQUINA	DENSIDAD MÁX. CARGA
CUCHARA	1,1 T/M³
ACCIONAMIENTO	**Nº DE CABLES**
MECÁNICO	4

MATERIAL A MANIPULAR

ABONOS, CEREALES, CARBÓN, FERTILIZANTES Y PRODUCTOS A GRANEL HASTA UNA DENSIDAD DE 1,1 t/m³

PRODUCTOS RELACIONADOS

CM4G-1,1

CM4-0,8

CM4G-0,8

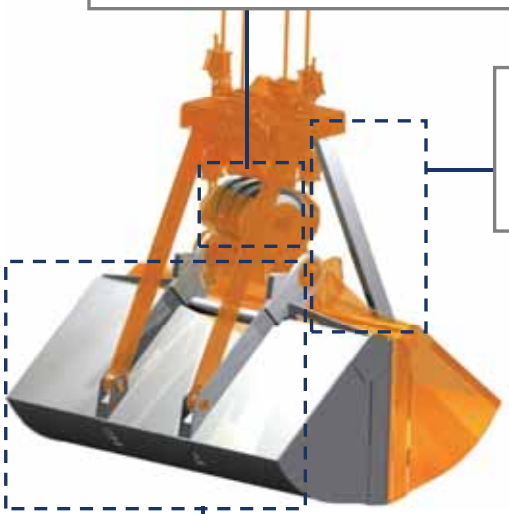

Conjunto de poleas con garganta templada dimensionadas para cada aplicación montadas sobre rodamiento/cojinete

Bielas articuladas para compensar desalineación de bastidores y valvas

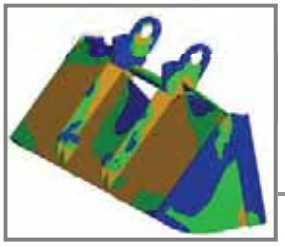

Estructura validada mediante análisis de Elementos Finitos

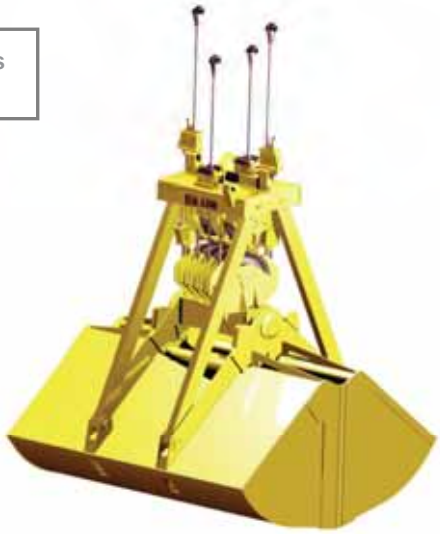

Perfil de valvas idóneo para cada granulometría, talud y densidad con labios de cierre antidesgaste y antiabrasión

Equipamiento necesario

- 2 cables para suspensión.
- 2 cables para apertura / cierre.

Características técnicas

- Estructura robusta en acero laminado S355 J2G3.
- Máxima fuerza de cierre y penetración que permite lograr siempre el llenado completo.
- Diseño y Construcción s/ normas F.E.M. 1001/98 Sección I.
- Declaración CE de conformidad.

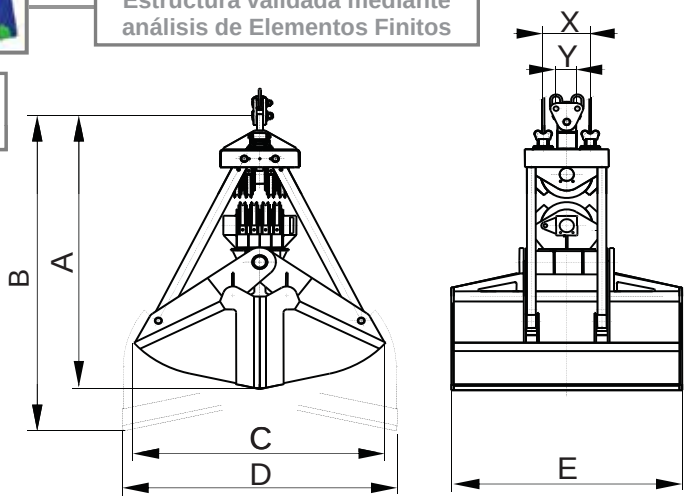

Modelo	Capacidad talud 35º	Carrera de cable	Polea Ø	Cable Ø	Grúa SWL	Peso	Dimensiones mm						
	m³	m	mm	mm	t	kg	A	B	C	D	E	X	Y
CM4-2500-1,1	2,5	4,1	355	16	5	1900	2775	3085	2085	2300	1950	380	160
CM4-3500-1,1	3,5	4,1	355	16	8	2600	2830	3210	2400	2640	1960	380	160
CM4-4500-1,1	4,5	4,8	450	22	10	3200	3540	3710	2745	3560	2035	480	220
CM4-5500-1,1	5,5	4,8	450	22	10	3600	3640	3725	2920	3755	2135	480	220
CM4-7000-1,1	7	7,8	560	26	12,5	4800	3865	4325	3155	3770	2155	595	280
CM4-9000-1,1	9	7,8	560	26	16	6000	3965	4345	3320	3965	2455	595	280
CM4-11000-1,1	11	7,8	560	26	20	7000	4065	4370	3495	4160	2705	595	280
CM4-14500-1,1	14,5	8,9	630	32	25	8600	4705	5165	3735	5095	3055	670	350
CM4-18000-1,1	18	8,9	630	32	32	10100	4805	5190	4030	5275	3505	670	350
CM4-23000-1,1	23	9,1	710	36	40	12900	5200	5320	4300	5480	3650	755	380

Relación de aparejo 1:4

LAS DIMENSIONES Y CARACTERISTICAS SON APROXIMADAS, NOS RESERVAMOS EL DERECHO DE INTRODUCIR LAS MODIFICACIONES QUE ESTIMEMOS UTILES

Puede solicitar oferta de cualquiera de estos modelos en nuestra web **www.blug.es** o enviando un email a **comercial@blug.es**

Más información en:
www.blug.es/cas/productos/

BLUG®
Credeblug, s.l.

REFERENCIA
CM4G-1,1

TIPO DE MÁQUINA	DENSIDAD MÁX. CARGA
CUCHARA	1,1 T/M³
ACCIONAMIENTO	**Nº DE CABLES**
MECÁNICO	4

MATERIAL A MANIPULAR

ABONOS, CEREALES, CARBÓN, FERTILIZANTES Y PRODUCTOS A GRANEL HASTA UNA DENSIDAD DE 1,1 t/m³

Bielas articuladas para compensar desalineación de bastidores y valvas

Conjunto de poleas con garganta templada dimensionadas para cada aplicación montadas sobre rodamiento/cojinete

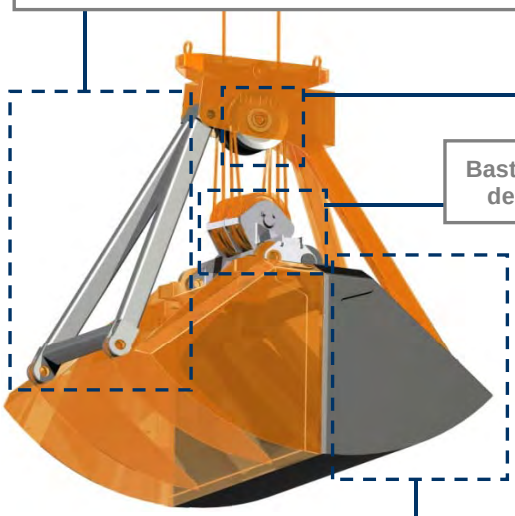

Bastidores reforzados con acero de 700 Mpa de límite elástico

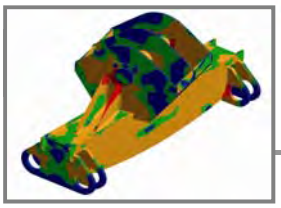

Estructura validada mediante análisis de Elementos Finitos

Valvas con perfil idóneo para cada granulometría y densidad, fabricadas integramente en acero antidesgaste (dureza de hasta 475 HBW)

PRODUCTOS RELACIONADOS

CM4-1,1

CM4G-0,8

CM4-0,8

Equipamiento necesario

- 2 cables para suspensión.
- 2 cables para apertura / cierre.

Características técnicas

- Estructura ecológica completamente cerrada (opcional).
- Máxima fuerza de cierre y penetración que permite lograr siempre el llenado completo.
- Diseño y Construcción s/ normas F.E.M. 1001/98 Sección I.
- Declaración CE de conformidad.

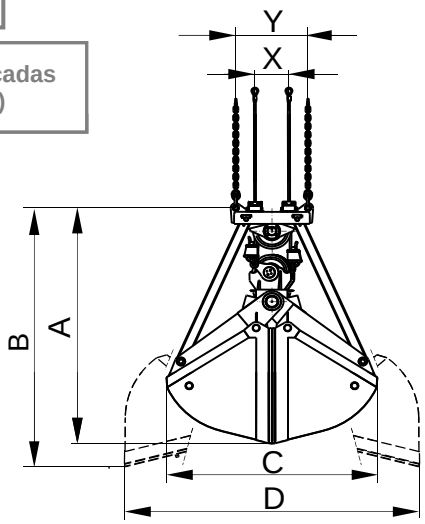

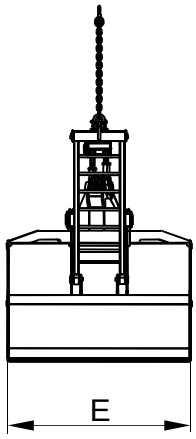

Modelo	Capacidad talud 35°	Carrera de cable	Polea Ø	Cable Ø	Grúa SWL	Peso	Dimensiones mm						
	m³	m	mm	mm	t	kg	A	B	C	D	E	X	Y
CM4G-23500-1,1	23,5	9	560	32	35	9150	4700	6030	4350	5120	3800	595	1000
CM4G-26000-1,1	26	9,8	630	36	40	10900	4840	6100	4450	5320	4000	670	1400
CM4G-28500-1,1	28	9,8	630	36	45	12200	4970	6150	4530	5470	4200	670	1400
CM4G-30000-1,1	30	9,8	630	36	50	13200	5050	6200	4600	5600	4400	670	1400
CM4G-35000-1,1	35	10,5	710	40	55	15800	5280	6550	4700	5800	4450	755	2400
CM4G-40000-1,1	40	10,5	710	40	65	17600	5500	6670	5300	5850	4600	755	2400

Relación de aparejo 1:3

LAS DIMENSIONES Y CARACTERISTICAS SON APROXIMADAS, NOS RESERVAMOS EL DERECHO DE INTRODUCIR LAS MODIFICACIONES QUE ESTIMEMOS UTILES

Puede solicitar oferta de cualquiera de estos modelos en nuestra web **www.blug.es** o enviando un email a **comercial@blug.es**

Más información en:
www.blug.es/cas/productos/

BLUG®
Credeblug, s.l.

REFERENCIA
CM4-1,8

TIPO DE MÁQUINA	DENSIDAD MÁX. CARGA
CUCHARA	1,8 T/M³
ACCIONAMIENTO	**Nº DE CABLES**
MECÁNICO	4

MATERIAL A MANIPULAR

CEMENTO, CLINKER, MATERIALES Y PRODUCTOS A GRANEL HASTA UNA DENSIDAD DE 1,8 t/m³

Conjunto de poleas con garganta templada dimensionadas para cada aplicación montadas sobre rodamiento / cojinete

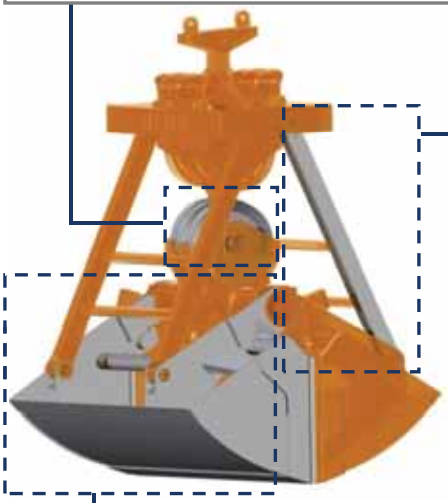

Bielas articuladas para compensar desalineación de bastidores y valvas

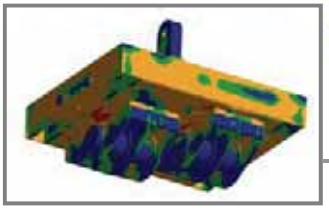

Estructura validada mediante análisis de Elementos Finitos

Perfil de valvas idóneo para cada granulometría, talud y densidad con labios de cierre antidesgaste y antiabrasión

PRODUCTOS RELACIONADOS

CM4-1,1

CM4-2,8

CM2-1,8

Equipamiento necesario

- 2 cables para suspensión.
- 2 cables para apertura / cierre.

Características técnicas

- Estructura robusta en acero laminado S355 J2G3.
- Máxima fuerza de cierre y penetración que permite lograr siempre el llenado completo.
- Diseño y Construcción s/ normas F.E.M. 1001/98 Sección I.
- Declaración CE de conformidad.

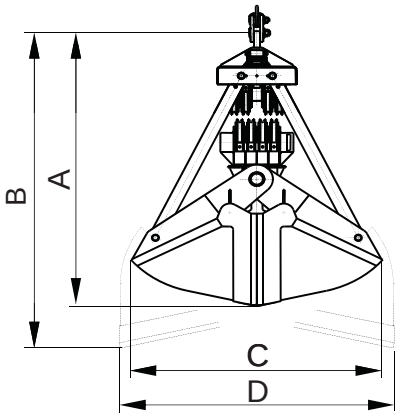

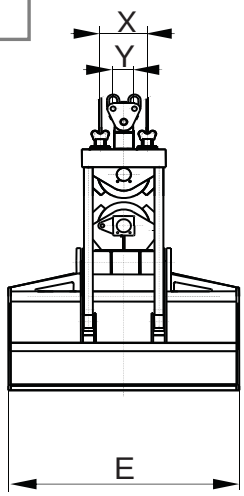

Modelo	Capacidad talud 30º	Carrera de cable	Polea Ø	Cable Ø	Grúa SWL	Peso	Dimensiones mm						
	m³	m	mm	mm	t	kg	A	B	C	D	E	X	Y
CM4-1600-1,8	1,6	4,1	355	16	6,3	1900	2525	2765	1895	2130	1660	380	160
CM4-2000-1,8	2	4,1	355	16	6,3	2200	2625	2795	2065	2320	1760	380	160
CM4-2500-1,8	2,5	4,9	450	22	8	2900	3040	3325	2240	2510	1885	480	220
CM4-3000-1,8	3	4,9	450	22	10	3200	3140	3350	2410	2700	1935	480	220
CM4-4000-1,8	4	8,8	560	26	12,5	4700	3575	4055	2685	3200	2005	595	280
CM4-5000-1,8	5	8,8	560	26	16	5200	3675	4080	2840	3400	2105	595	280
CM4-6000-1,8	6	8,8	560	26	20	6500	3775	4100	3005	3590	2255	595	280
CM4-8000-1,8	8	11,1	630	32	25	8200	4215	4840	3370	4030	2355	670	350
CM4-10000-1,8	10	11,1	630	32	32	9800	4315	4865	3545	4225	2805	670	350
CM4-12500-1,8	12,5	11,3	710	36	40	12500	4750	5140	3860	4520	2890	755	380

Relación de aparejo 1:4 / 1:5

LAS DIMENSIONES Y CARACTERISTICAS SON APROXIMADAS, NOS RESERVAMOS EL DERECHO DE INTRODUCIR LAS MODIFICACIONES QUE ESTIMEMOS UTILES

Puede solicitar oferta de cualquiera de estos modelos en nuestra web **www.blug.es** o enviando un email a **comercial@blug.es**

Más información en:
www.blug.es/cas/productos/

BLUG®
Credeblug, s.l.

REFERENCIA
CM4-2,8

TIPO DE MÁQUINA	DENSIDAD MÁX. CARGA
CUCHARA	2,8 T/M³
ACCIONAMIENTO	**Nº DE CABLES**
MECÁNICO	4
MATERIAL A MANIPULAR	

MINERALES, MATERIALES Y PRODUCTOS A GRANEL HASTA UNA DENSIDAD DE 2,8 t/m³

Conjunto de poleas con garganta templada dimensionadas para cada aplicación montadas sobre rodamiento/cojinete

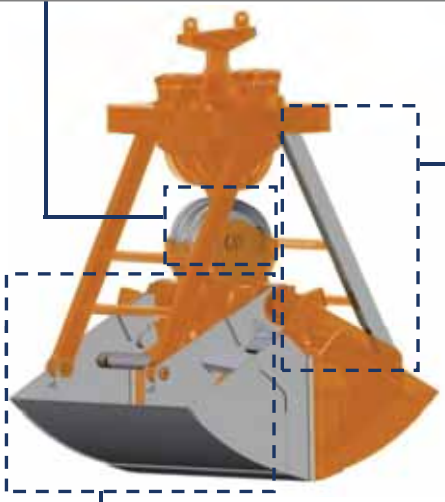

Bielas articuladas para compensar desalineación de bastidores y valvas

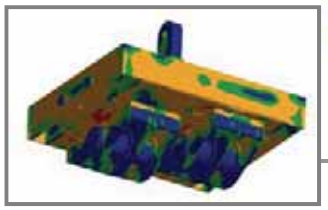

Estructura validada mediante análisis de Elementos Finitos

Perfil de valvas idóneo para cada granulometría, talud y densidad con labios de cierre antidesgaste y antiabrasión

Equipamiento necesario

- 2 cables para suspensión.
- 2 cables para apertura / cierre.

Características técnicas

- Estructura robusta en acero laminado S355 J2G3.
- Máxima fuerza de cierre y penetración que permite lograr siempre el llenado completo.
- Diseño y Construcción s/ normas F.E.M. 1001/98 Sección I.
- Declaración CE de conformidad.

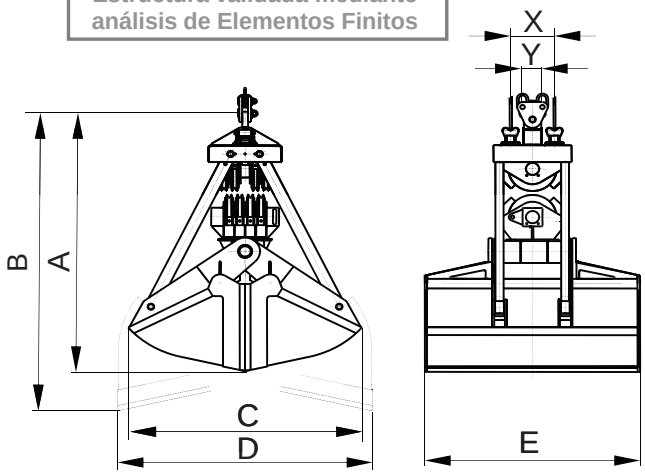

PRODUCTOS RELACIONADOS

CM4-3,2

CM4-1,8

CM2-1,8

Modelo	Capacidad talud 30º	Carrera de cable	Polea Ø	Cable Ø	Grúa SWL	Peso	Dimensiones mm						
	m³	m	mm	mm	t	kg	A	B	C	D	E	X	Y
CM4-1000-2,8	1	4,1	355	16	5	1600	2440	2680	1670	1840	1450	380	160
CM4-1250-2,8	1,25	4,1	355	16	6,3	1900	2490	2695	1720	1935	1610	380	160
CM4-1500-2,8	1,5	6	450	22	8	2600	2790	2945	1805	2030	1735	480	220
CM4-2000-2,8	2	6	450	22	10	3200	2840	2960	1895	2030	1735	480	220
CM4-2500-2,8	2,5	9,7	560	26	12,5	4200	3135	3430	2085	2300	2145	595	280
CM4-3000-2,8	3	9,7	560	26	16	5300	3235	3460	2215	2490	2245	595	280
CM4-4000-2,8	4	9,7	560	26	20	6500	3435	3515	2560	2875	2345	595	280
CM4-5000-2,8	5	11,1	630	32	25	8200	3800	4270	2665	3220	2405	670	350
CM4-6000-2,8	6	11,1	630	32	32	10200	3900	4290	2845	3410	2555	670	350
CM4-8000-2,8	8	11,3	710	36	40	12600	4330	5040	3330	3700	2890	755	380

Relación de aparejo 1:4 / 1:5

LAS DIMENSIONES Y CARACTERISTICAS SON APROXIMADAS, NOS RESERVAMOS EL DERECHO DE INTRODUCIR LAS MODIFICACIONES QUE ESTIMEMOS UTILES

Puede solicitar oferta de cualquiera de estos modelos en nuestra web **www.blug.es** o enviando un email a **comercial@blug.es**

Más información en:
www.blug.es/cas/productos/

BLUG®
Credeblug, s.l.

REFERENCIA
CM4-3,2

TIPO DE MÁQUINA	DENSIDAD MÁX. CARGA
CUCHARA	3,2 T/M³
ACCIONAMIENTO	**Nº DE CABLES**
MECÁNICO	4
MATERIAL A MANIPULAR	

MINERALES, MATERIALES Y PRODUCTOS A GRANEL HASTA UNA DENSIDAD DE 3,2 t/m³

PRODUCTOS RELACIONADOS

CM4-2,8

CM4-1,8

CM2-1,8

Conjunto de poleas con garganta templada dimensionadas para cada aplicación montadas sobre rodamiento/cojinete

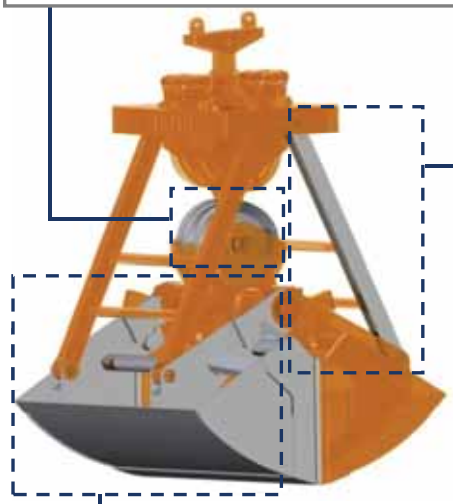

Bielas articuladas para compensar desalineación de bastidores y valvas

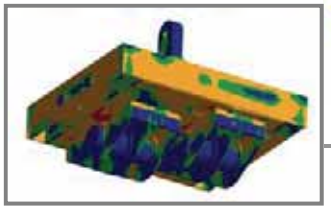

Estructura validada mediante análisis de Elementos Finitos

Perfil de valvas idóneo para cada granulometría, talud y densidad con labios de cierre antidesgaste y antiabrasión

Equipamiento necesario

- 2 cables para suspensión.
- 2 cables para apertura / cierre.

Características técnicas

- Estructura robusta en acero laminado S355 J2G3.
- Máxima fuerza de cierre y penetración que permite lograr siempre el llenado completo.
- Diseño y Construcción s/ normas F.E.M. 1001/98 Sección I.
- Declaración CE de conformidad.

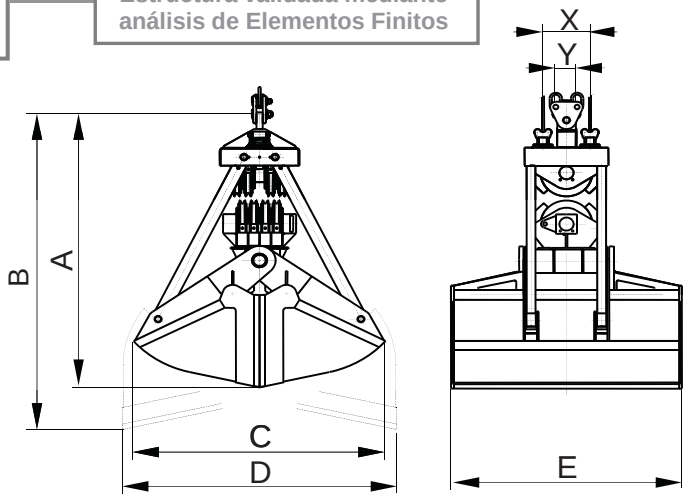

Modelo	Capacidad talud 30º	Carrera de cable	Polea Ø	Cable Ø	Grúa SWL	Peso	Dimensiones mm						
	m³	m	mm	mm	t	kg	A	B	C	D	E	X	Y
CM4-1000-3,2	1	4,1	355	16	5	1700	2440	2680	1670	1840	1450	380	160
CM4-1250-3,2	1,25	4,1	355	16	6,3	2000	2490	2695	1720	1935	1610	380	160
CM4-1500-3,2	1,5	6	450	22	8	2700	2790	2945	1805	2030	1735	480	220
CM4-2000-3,2	2	6	450	22	10	3300	2840	2960	1895	2030	1735	480	220
CM4-2500-3,2	2,5	9,7	560	26	12,5	4300	3135	3430	2085	2300	2145	595	280
CM4-3000-3,2	3	9,7	560	26	16	5300	3235	3460	2215	2490	2245	595	280
CM4-4000-3,2	4	9,7	560	26	20	6700	3435	3515	2560	2875	2345	595	280
CM4-5000-3,2	5	11,1	630	32	25	8000	3800	4270	2665	3220	2405	670	350
CM4-6000-3,2	6	11,1	630	32	32	11200	3900	4290	2845	3410	2555	670	350
CM4-8000-3,2	8	11,3	710	36	40	13200	4330	5040	3330	3700	2890	755	380

Relación de aparejo 1:4 / 1:5

LAS DIMENSIONES Y CARACTERISTICAS SON APROXIMADAS, NOS RESERVAMOS EL DERECHO DE INTRODUCIR LAS MODIFICACIONES QUE ESTIMEMOS UTILES

Puede solicitar oferta de cualquiera de estos modelos en nuestra web **www.blug.es** o enviando un email a **comercial@blug.es**